OPERATOR'S MANUAL

MANUEL D'UTILISATION
MANUAL DEL OPERADOR

JOBMAX™ JIG SAW HEAD

TÊTE À SCIE SAUTEUSE JOBMAX™
CABEZAL DE SIERRA DE VAIVÉN JOBMAX™

R8223407

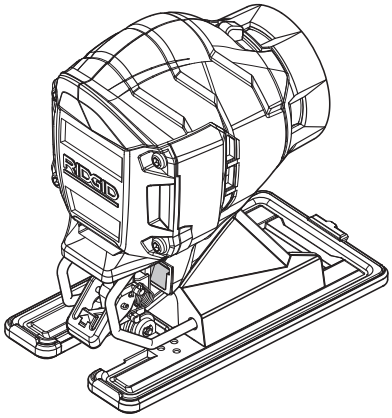

Use only with base model Series A, B, D, E
- Series A includes models R8223400, R8223500
- Series B includes model R2850
- Series D includes model P246
- Series E includes model R8620

Compatible uniquement avec le base modèle de série A, B, D, E
- Série A inclut modèle R8223400, R8223500
- Série B inclut modèle R2850
- Série D inclut modèle P246
- Série E inclut modèle R8620

Utilizar sólo con el Modelo base número serie A, B, D, E
- Serie A incluye modelos R8223400, R8223500
- Serie B incluye modelos R2850
- Serie D incluye modelos P246
- Serie E incluye modelos R8620

To register your RIDGID product, please visit: http://register.RIDGID.com

Pour enregistrer votre produit de RIDGID, s'il vous plaît la visite: http://register.RIDGID.com

Para registrar su producto de RIDGID, por favor visita: http://register.RIDGID.com

Your JobMax™ accessory has been engineered and manufactured to our high standards for dependability, ease of operation, and operator safety. When properly cared for, it will give you years of rugged, trouble-free performance.

WARNING:
To reduce the risk of injury, the user must read and understand the operator's manual before using this product.

Thank you for your purchase.

SAVE THIS MANUAL FOR FUTURE REFERENCE

Cette JobMax™ accessoire a été conçue et fabriquée conformément à nos strictes normes de fiabilité, de simplicité d'emploi et de sécurité d'utilisation. Correctement entretenue, elle vous donnera des années de fonctionnement robuste et sans problème.

AVERTISSEMENT :
Pour réduire les risques de blessures, l'utilisateur doit lire et veiller à bien comprendre le manuel d'utilisation avant d'employer ce produit.

Merci de votre achat.

CONSERVER CE MANUEL POUR FUTURE RÉFÉRENCE

Su JobMax™ accesorio para la obra ha sido diseñado y fabricado de conformidad con nuestras estrictas normas para brindar fiabilidad, facilidad de uso y seguridad para el operador. Con el debido cuidado, le brindará muchos años de sólido y eficiente funcionamiento.

ADVERTENCIA:
Para reducir el riesgo de lesiones, el usuario debe leer y comprender el manual del operador antes de usar este producto.

Le agradecemos su compra.

GUARDE ESTE MANUAL PARA FUTURAS CONSULTAS

TABLE OF CONTENTS
TABLE DES MATIÈRES / ÍNDICE DE CONTENIDO

- Introduction 2
  Introduction / Introducción
- Specific Safety Rules 3
  Règles de sécurité particulières / Reglas de seguridad específicas
- Symbols 4
  Symboles / Símbolos
- Features 5
  Caractéristiques / Características
- Assembly 6
  Assemblage / Armado
- Operation 6-8
  Utilisation / Funcionamiento
- Maintenance 8
  Entretien / Mantenimiento
- Warranty 9
  Garantie / Garantía
- Figure numbers (illustrations) 10-11
  Figure numéros (illustrations) / Figura numeras (ilustraciones)
- Parts Ordering and Service ..... Back Page
  Commande de pièces et réparation / Pedidos de piezas y servicio ..... Page arrière / Pág. posterior

INTRODUCTION
INTRODUCTION / INTRODUCCIÓN

This product has many features for making its use more pleasant and enjoyable. Safety, performance, and dependability have been given top priority in the design of this product making it easy to maintain and operate.

* * *

Ce produit offre de nombreuses fonctions destinées à rendre son utilisation plus plaisante et satisfaisante. Lors de la conception de ce produit, l'accent a été mis sur la sécurité, les performances et la fiabilité, afin d'en faire un outil facile à utiliser et à entretenir.

* * *

Este producto ofrece numerosas características para hacer más agradable y placentero su uso. En el diseño de este producto se ha conferido prioridad a la seguridad, el desempeño y la fiabilidad, por lo cual se facilita su manejo y mantenimiento.

SPECIFIC SAFETY RULES

WARNING – To reduce the risk of injury, user must read and understand this operator's manual as well as the operator's manual for the battery pack, charger, and power handle before use. Ensure compatibility and proper fit of head and power handle before using.

- **Hold power tool by insulated gripping surfaces, when performing an operation where the cutting accessory may contact hidden wiring or its own cord.** Cutting accessory contacting a "live" wire may make exposed metal parts of the power tool "live" and could give the operator an electric shock.
- **Use clamps or another practical way to secure and support the workpiece to a stable platform.** Holding the work by hand or against your body leaves it unstable and may lead to loss of control.
- **Know your power tool. Read operator's manual carefully. Learn its applications and limitations, as well as the specific potential hazards related to this tool.** Following this rule will reduce the risk of electric shock, fire, or serious injury.
- **Always wear eye protection with side shields marked to comply with ANSI Z87.1.** Failure to do so could result in objects being thrown into your eyes, resulting in possible serious injury.
- **Protect your lungs. Wear a face or dust mask if the operation is dusty.** Following this rule will reduce the risk of serious personal injury.
- **Protect your hearing. Wear hearing protection during extended periods of operation.** Following this rule will reduce the risk of serious personal injury.
- **Do not attempt to modify this product or create accessories not recommended for use with this product.** Any such alteration or modification is misuse and could result in a hazardous condition leading to possible serious personal injury.
- **Do not attempt to use the handle without an accessory head installed.** Doing so could result in serious personal injury.
- **Save these instructions.** Refer to them frequently and use them to instruct others who may use this tool. If you loan someone this tool, loan them these instructions also to prevent misuse of the product and possible injury.

NOTE: SEE YOUR POWER HANDLE OPERATOR'S MANUAL FOR ADDITIONAL SAFETY RULES.

SYMBOLS

The following signal words and meanings are intended to explain the levels of risk associated with this product.

SYMBOL	SIGNAL	MEANING
⚠	**DANGER:**	Indicates an imminently hazardous situation, which, if not avoided, will result in death or serious injury.
⚠	**WARNING:**	Indicates a potentially hazardous situation, which, if not avoided, could result in death or serious injury.
⚠	**CAUTION:**	Indicates a potentially hazardous situation, which, if not avoided, may result in minor or moderate injury.
	CAUTION:	(Without Safety Alert Symbol) Indicates a situation that may result in property damage.

Some of the following symbols may be used on this product. Please study them and learn their meaning. Proper interpretation of these symbols will allow you to operate the product better and safer.

SYMBOL	NAME	DESIGNATION/EXPLANATION
⚠	Safety Alert	Precautions that involve your safety.
	Read Operator's Manual	To reduce the risk of injury, user must read and understand operator's manual before using this product.
	Eye Protection	Always wear eye protection with side shields marked to comply with ANSI Z87.1.
	Wet Conditions Alert	Do not expose to rain or use in damp locations.
	No Hands Symbol	Failure to keep your hands away from the blade will result in serious personal injury.
	Hot Surface	To reduce the risk of injury or damage, avoid contact with any hot surface.
V	Volts	Voltage
A	Amperes	Current
Hz	Hertz	Frequency (cycles per second)
W	Watt	Power
min	Minutes	Time
⎓	Direct Current	Type or a characteristic of current
∿	Alternating Current	Type of current
n_o	No Load Speed	Rotational speed, at no load
.../min	Per Minute	Revolutions, strokes, surface speed, orbits etc., per minute

FEATURES

PRODUCT SPECIFICATIONS

No Load Speed ..... 0-3000 strokes per minute

Stroke Length ..... 1/2 in. (13 mm)

KNOW YOUR JOBMAX™ JIG SAW HEAD

See Figure 1, page 10.

The safe use of this product requires an understanding of the information on the product and in this operator's manual as well as a knowledge of the project you are attempting. Before use of this product, familiarize yourself with all operating features and safety rules.

BLADE GUARD

The blade guard helps protect the operator from accidental contact with the saw blade.

BLOWER PORT

The blower port directs debris away from the cut line to improve line of sight.

BI-DIRECTIONAL LOCK-OFF LEVER

The bi-directional lock-off lever reduces the possibility of accidental starting.

NO-MAR PLATE

The no-mar plate has a smooth finish and can be snapped on over the metal shoe of the jig saw. This makes it easier to glide the tool along a delicate work surface without marring it.

TOOL-FREE BLADE CLAMP

There is a convenient lever on the blade clamp for changing saw blades without the need for separate tools.

CALIFORNIA PROPOSITION 65

WARNING:

This product and some dust created by power sanding, sawing, grinding, drilling, and other construction activities may contain chemicals, including lead, known by the State of California to cause cancer, birth defects or other reproductive harm. ***Wash hands after handling.***

Some examples of these chemicals are:

- lead from lead-based paints,
- crystalline silica from bricks and cement and other masonry products, and
- arsenic and chromium from chemically-treated lumber.

Your risk from exposure to these chemicals varies, depending on how often you do this type of work. To reduce your exposure, work in a well ventilated area and with approved safety equipment, such as dust masks that are specially designed to filter out microscopic particles.

ASSEMBLY

UNPACKING

This product has been shipped completely assembled.

- Carefully remove the product and any accessories from the box. Make sure that all items listed in the packing list are included.

WARNING:
Do not use this product if it is not completely assembled or if any parts appear to be missing or damaged. Use of a product that is not properly and completely assembled could result in serious personal injury.

- Inspect the product carefully to make sure no breakage or damage occurred during shipping.
- Do not discard the packing material until you have carefully inspected and satisfactorily operated the product.
- If any parts are damaged or missing, please call 1-866-539-1710 for assistance.

PACKING LIST

Anti-splintering insert

JobMax™ Jig Saw Head

T-Shank Blade (wood)

Operator's Manual

WARNING:
If any parts are damaged or missing do not operate this product until the parts are replaced. Use of this product with damaged or missing parts could result in serious personal injury.

WARNING:
Do not attempt to modify this product or create accessories not recommended for use with this product. Any such alteration or modification is misuse and could result in a hazardous condition leading to possible serious personal injury.

WARNING:
To prevent accidental starting that could cause serious personal injury, always remove the battery pack from the product or disconnect it from the power supply when assembling parts.

OPERATION

WARNING:
Do not allow familiarity with products to make you careless. Remember that a careless fraction of a second is sufficient to inflict severe injury.

WARNING:
Always wear eye protection with side shields marked to comply with ANSI Z87.1. Failure to do so could result in objects being thrown into your eyes, resulting in possible serious injury.

WARNING:
Do not use any attachments or accessories not recommended by the manufacturer of this product. The use of attachments or accessories not recommended can result in serious personal injury.

WARNING:
The product can be used with one or two hands as shown in figures 7 and 8. Plan your hand placement so your fingers will not be anywhere a sudden slip could cause them to slide or fall into the cutting path.

APPLICATIONS

You may use this product for the purposes listed below:

- Cutting all types of wood products (lumber, plywood, paneling, composition board, and hard board)
- Cutting thin sheet metal (metal cutting blade sold separately)
- Cutting plastics and laminates

INSTALLING AND REMOVING THE JIG SAW HEAD

See Figure 2, page 10.

To install the jig saw head:

- Remove the battery pack from the power handle or disconnect the power handle from the power supply.

- Place the head on the power handle and push until the latches click into position. Pull on the head to make sure it is securely installed before proceeding.
- Reinstall the battery pack or connect the power handle to the power supply.

To remove the jig saw head:

- Remove the battery pack from the power handle or disconnect the power handle from the power supply.
- Depress the latches on the power handle and pull the jig saw head away from the power handle.

TURNING THE JIG SAW ON AND OFF

See Figure 3, page 10.

- **To turn the jig saw on:** Slide bi-directional lock-off lever to the right or to the left, and press the switch trigger on the power handle.
- **To turn the jig saw off:** Release the switch trigger on the power handle.

CAUTION:
Bi-directional lock-off lever should be in the LOCK (center) position when saw is not in use or is being transported.

ANTI-SPLINTERING INSERT

See Figures 4 - 5, page 10.

The anti-splintering insert is especially useful when cutting plywood to reduce splintering. It should only be used when making straight cuts or circle cuts. **It is not for plunge cutting.**

To attach or remove the anti-splintering insert:

- Remove the battery pack from the power handle or disconnect the power handle from the power supply.
- Remove the jig saw head from the power handle.
- Depress the tab on the no-mar plate and remove it from the base.

  To attach: Slide the anti-splintering insert onto the base with the notch facing the blade. The grooves on the anti-splintering insert should engage the tabs on the base. Replace the no-mar plate.

  To remove: Grab the anti-splintering insert and slide it away from the jig saw base. Replace the no-mar plate.

INSTALLING AND REMOVING BLADES

See Figure 6, page 10.

NOTE: The jig saw is designed to use T-shank and U-shank blades only.

To install blades:

- Remove the battery pack from the power handle or disconnect the power handle from the power supply.
- If attached, remove the anti-splintering insert.
- Lift the tool-free blade clamp until it stops.
- Holding the tool-free blade clamp up, insert the saw blade as far as possible into the slot in the blade clamp body and roller guide.
- Check to make sure the back of the saw blade is centered in the groove of the roller guide and blade clamp body.
- Release the tool-free blade clamp lever. Make sure the blade is securely in place.

  NOTE: Do not use the tool if the blade is not installed correctly.
- Reinstall the battery pack or connect the power handle to the power supply.

To remove blades:

- Remove the battery pack from the power handle or disconnect the power handle from the power supply.
- If attached, remove the anti-splintering insert.
- Lift the tool-free blade clamp until it stops.
- Holding the tool-free blade clamp up, remove the saw blade.

GENERAL CUTTING

See Figure 7, page 11.

Rest the front of the jig saw base on the workpiece and align cutting edge of the blade with the line on your workpiece. Start the power handle and move it forward on the work surface. Apply downward pressure to keep the jig saw steady and only enough forward pressure to keep the blade cutting. Do not force the tool. Forcing the tool may overheat the motor and break saw blades. Broken and dull (or worn) saw blades must be replaced with new saw blades.

STRAIGHT CUTTING

See Figure 8, page 11.

A straight cut can be made by clamping a piece of wood or straightedge to the workpiece and guiding the edge of the jig saw against it. Make the cut from one direction only; don't cut halfway and complete the cut from the opposite end.

SCROLL CUTTING

See Figure 9, page 11.

NOTE: Do not use the anti-splintering insert when making scroll cuts, plunge cuts, and when cutting metal.

Scroll cuts can be made with the jig saw by guiding the direction of the cut with applied pressure on the handle as shown.

WARNING:
To prevent accidental starting that could cause serious personal injury, always remove the battery pack from the product or disconnect it from the power supply when assembling parts.

OPERATION

PLUNGE CUTTING

See Figure 10 - 12, page 11.

Depending on the thickness of the material being cut, you may need to drill a pilot hole before making plunge cuts.

WARNING:
To avoid loss of control, broken blades, or damage to the material being cut, always use extreme caution when making plunge cuts. We do not recommend plunge cutting on materials other than wood.

To make plunge cuts using pilot holes:

- Mark the line of cut clearly on the workpiece.
- Drill a pilot hole inside the area marked by the line of cut. The pilot hole should be large enough to slide the blade through the material.
- Slowly lower the blade through the pilot hole in the workpiece until the base contacts the work piece. Fully squeeze the switch trigger to start the saw.
- Do not move the base forward until the blade is entirely through the workpiece and the base is in complete contact with the workpiece.
- Move the saw forward to complete the opening.

To make plunge cuts without using pilot holes:

- Mark the line of cut clearly on the workpiece.
- Tilt the jig saw forward so that it rests on the front edge of the base and blade will not come in contact with the workpiece when the tool is turned on.
- Make sure the blade is aligned with the area to be cut.
- Fully squeeze the switch trigger and slowly lower the blade into the workpiece until the blade cuts through the workpiece.
- Continue lowering the blade into the workpiece until the base rests flat on the work surface, then move the jig saw forward to complete the opening.
- Use only the 7 teeth per inch blade for this type of cut.

MAINTENANCE

WARNING:
When servicing use only identical RIDGID® replacement parts. Use of any other parts may create a hazard or cause product damage.

WARNING:
Always wear eye protection with side shields marked to comply with ANSI Z87.1. Failure to do so could result in objects being thrown into your eyes, resulting in possible serious injury.

WARNING:
To avoid serious personal injury, always remove the battery pack from the power handle or disconnect the power handle from the power supply when cleaning or performing any maintenance.

GENERAL MAINTENANCE

Avoid using solvents when cleaning plastic parts. Most plastics are susceptible to damage from various types of commercial solvents and may be damaged by their use. Use clean cloths to remove dirt, dust, oil, grease, etc.

WARNING:
Do not at any time let brake fluids, gasoline, petroleum-based products, penetrating oils, etc., come in contact with plastic parts. Chemicals can damage, weaken or destroy plastic which may result in serious personal injury.

FIGURES (ILLUSTRATIONS) START ON PAGE 10 AFTER FRENCH AND SPANISH LANGUAGE SECTIONS.

WARRANTY

RIDGID® HAND HELD AND STATIONARY POWER TOOL 3 YEAR LIMITED SERVICE WARRANTY

Proof of purchase must be presented when requesting warranty service.

Limited to RIDGID® hand held and stationary power tools purchased 2/1/04 and after. This product is manufactured by One World Technologies, Inc. The trademark is licensed from RIDGID, Inc. All warranty communications should be directed to One World Technologies, Inc., attn: RIDGID Hand Held and Stationary Power Tool Technical Service at (toll free) 1-866-539-1710.

90-DAY SATISFACTION GUARANTEE POLICY

During the first 90 days after the date of purchase, if you are dissatisfied with the performance of this RIDGID® Hand Held and Stationary Power Tool for any reason you may return the tool to the dealer from which it was purchased for a full refund or exchange. To receive a replacement tool you must present proof of purchase and return all original equipment packaged with the original product. The replacement tool will be covered by the limited warranty for the balance of the 3 YEAR service warranty period.

WHAT IS COVERED UNDER THE 3 YEAR

LIMITED SERVICE WARRANTY

This warranty on RIDGID® Hand Held and Stationary Power Tools covers all defects in workmanship or materials and normal wear items such as brushes, chucks, motors, switches, cords, gears and even cordless batteries in this RIDGID® tool for three years following the purchase date of the tool. Warranties for other RIDGID® products may vary.

HOW TO OBTAIN SERVICE

To obtain service for this RIDGID® tool you must return it; freight prepaid, or take it in to an authorized service center for RIDGID® branded hand held and stationary power tools. You may obtain the location of the authorized service center nearest you by calling (toll free) 1-866-539-1710 or by logging on to the RIDGID® website at www.ridgid.com. When requesting warranty service, you must present the original dated sales receipt. The authorized service center will repair any faulty workmanship, and either repair or replace any part covered under the warranty, at our option, at no charge to you.

WHAT IS NOT COVERED

This warranty applies only to the original purchaser at retail and may not be transferred. This warranty only covers defects arising under normal usage and does not cover any malfunction, failure or defect resulting from misuse, abuse, neglect, alteration, modification or repair by other than an authorized service center for RIDGID® branded hand held and stationary power tools. Consumable accessories provided with the tool such as, but not limited to, blades, bits and sand paper are not covered.

RIDGID, INC. AND ONE WORLD TECHNOLOGIES, INC. MAKE NO WARRANTIES, REPRESENTATIONS OR PROMISES AS TO THE QUALITY OR PERFORMANCE OF ITS POWER TOOLS OTHER THAN THOSE SPECIFICALLY STATED IN THIS WARRANTY.

ADDITIONAL LIMITATIONS

To the extent permitted by applicable law, all implied warranties, including warranties of MERCHANTABILITY or FITNESS FOR A PARTICULAR PURPOSE, are disclaimed. Any implied warranties, including warranties of merchantability or fitness for a particular purpose, that cannot be disclaimed under state law are limited to three years from the date of purchase. One World Technologies, Inc. and RIDGID, Inc. are not responsible for direct, indirect, incidental or consequential damages. Some states do not allow limitations on how long an implied warranty lasts and/or do not allow the exclusion or limitation of incidental or consequential damages, so the above limitations may not apply to you. This warranty gives you specific legal rights, and you may also have other rights which vary from state to state.

One World Technologies, Inc.
P.O. Box 35, Hwy. 8
Pickens, SC 29671

RÈGLES DE SÉCURITÉ PARTICULIÈRES

AVERTISSEMENT – Pour réduire les risques de blessure, l'utilisateur doit lire et comprendre le présent manuel d'utilisation ainsi que le manuel d'utilisation du bloc-piles, du chargeur et de la poignée motorisée avant de les utiliser. S'assurer que la tête et la poignée motorisée sont compatibles et qu'elles sont installées de la façon appropriée avant de les utiliser.

- **Tenir l'outil par ses surfaces de prises isolées lors des opérations pendant lesquelles l'accessoire de coupe peut entrer en contact avec du câblage caché ou avec son propre cordon d'alimentation.** Le contact d'un accessoire de coupe avec un fil sous tension expose les pièces métalliques de l'outil et peut électrocuter l'utilisateur.
- **Utiliser des serre-joints ou un autre système approprié pour maintenir fermement la pièce sur une surface stable.** Une pièce tenue à la main ou contre son corps est instable et peut causer une perte de contrôle.
- **Apprendre à connaître l'outil. Lire attentivement le manuel d'utilisation. Apprendre les applications et les limites de l'outil, ainsi que les risques spécifiques relatifs à son utilisation.** Le respect de cette consigne réduira les risques d'incendie, de choc électrique et de blessures graves.
- **Toujours porter une protection oculaire certifiée conforme à la norme ANSI Z87.1.** Si cette précaution n'est pas prise, des objets peuvent être projetés dans les yeux et d'autres lésions graves.
- **Protection respiratoire. Porter un masque facial ou un masque anti-poussière si le travail produit de la poussière.** Le respect de cette consigne réduira les risques de blessures graves.
- **Protection auditive. Porter une protection auditive lors de l'utilisation prolongée.** Le respect de cette règle réduira les risques de blessures graves.
- **Ne pas brancher sur le secteur avant d'avoir terminé l'assemblage.** Le non respect de cet avertissement peut causer un démarrage accidentel, entraînant des blessures graves.
- **Ne pas tenter d'utiliser la poignée si la tête de l'accessoire n'a pas été installée.** Cela pourrait entraîner des blessures graves.
- **Conserver ces instructions.** Les consulter fréquemment et les utiliser pour instruire les autres utilisateurs éventuels. Si cet outil est prêté, il doit être accompagné de ces instructions, afin d'éviter un usage incorrect et d'éventuelles blessures.

NOTE : VOIR LE MANUEL D'UTILISATION DE LA POIGNÉE MOTORISÉE POUR CONSULTER LES AUTRES RÈGLES DE SÉCURITÉ.

SYMBOLES

Les termes de mise en garde suivants et leur signification ont pour but d'expliquer le degré de risque associé à l'utilisation de ce produit.

SYMBOLE	SIGNAL	SIGNIFICATION
⚠	**DANGER :**	Indique une situation extrêmement dangereuse qui, si elle n'est pas évitée, aura pour conséquences des blessures graves ou mortelles.
⚠	**AVERTISSEMENT :**	Indique une situation potentiellement dangereuse qui, si elle n'est pas évitée, pourrait avoir pour conséquences des blessures graves ou mortelles.
⚠	**ATTENTION :**	Indique une situation potentiellement dangereuse qui, si elle n'est pas évitée, pourrait avoir pour conséquences des blessures légères ou de gravité modérée.
	ATTENTION :	(Sans symbole d'alerte de sécurité) Indique une situation pouvant entraîner des dommages matériels.

Certains des symboles ci-dessous peuvent être présents sur produit. Veiller à les étudier et à apprendre leur signification. Une interprétation correcte de ces symboles permettra d'utiliser produit plus efficacement et de réduire les risques.

SYMBOLE	NOM	DÉSIGNATION / EXPLICATION
⚠	Symbole d'alerte de sécurité	Précautions destinées à assurer la sécurité.
	Lire le manuel d'utilisation	Pour réduire les risques de blessures, l'utilisateur doit lire et veiller à bien comprendre le manuel d'utilisation avant d'utiliser ce produit.
	Protection oculaire	Toujours porter une protection oculaire avec écrans latéraux certifiée conforme à la norme ANSI Z87.1.
	Avertissement concernant l'humidité	Ne pas exposer à la pluie ou l'humidité.
	Symbole mains à l'écart	Le non-respect de cette mise en garde peut entraîner des blessures graves.
	Surface brûlante	Pour éviter les risques de blessures ou de dommages, éviter tout contact avec les surfaces brûlantes.
V	Volts	Tension
A	Ampères	Intensité
Hz	Hertz	Fréquence (cycles par seconde)
W	Watt	Alimentation
min	Minutes	Temps
⎓	Courant continu	Type ou caractéristique du courant
∿	Courant alternatif	Type de courant
n_o	Vitesse à vide	Vitesse de rotation à vide
.../min	Par minute	Tours, coups, vitesse périphérique, orbites, etc., par minute

CARACTÉRISTIQUES

FICHE TECHNIQUE

Vitesse à vide ..... 0-3000 courses de travail par minute

Course la longueur ..... 13 mm (1/2 po)

APPRENDRE À BIEN CONNAÎTRE SA TÊTE À SCIE SAUTEUSE JOBMAX™

Voir la figure 1, page 10.

La sécurité d'utilisation de ce produit exige la compréhension des informations apposées sur l'outil et contenues dans ce manuel d'utilisation, ainsi que la connaissance du travail à exécuter. Avant d'utiliser ce produit, se familiariser avec toutes ses fonctions et règles de sécurité.

PROTÈGE-LAME

Cette protège-lame le contact accidentel avec la lame.

ORIFICE DE SOUFFLANTE

La orifice de soufflante éloigne les débris de la ligne de coupe pour améliorer la ligne de coupe

LEVIER DE BLOCAGE ÉTEINDRE BIDIRECTIONNELLE

Cette scie est équipée d'un levier de blocage éteindre bidirectionnelle pour réduire le risque de démarrage accidentel.

PLAQUE DE PROTECTION

La plaque de protection a un fini lisse et s'adapte par pression sur le sabot métallique de la scie sauteuse. Ce dispositif permet de glisser l'outil sur la pièce à travailler sans en endommager la surface délicate.

VERROUILLAGE DE LAME SANS OUTIL

Le verrouillage de lame sans outil permet de changer de lame sans aucun outil.

PROPOSITION 65 DE LA CALIFORNIE

⚠ AVERTISSEMENT :

Ce produit et la poussière dégagée lors du ponçage, sciage, meulage, perçage de certains matériaux et lors d'autres opérations de construction contient des produits chimiques reconnus causer le cancer, des malformations congénitales ou des lésions de l'appareil reproducteur. ***Bien se laver les mains après toute manipulation.***

Voici certains exemples de ces produits chimiques :

- le plomb contenu dans la peinture au plomb,
- la silice cristalline contenue dans les briques, le béton et d'autres produits de maçonnerie, ainsi que
- l'arsenic et le chrome contenus dans le bois de construction traité par produits chimiques.

Le risque présenté par l'exposition à ces produits varie en fonction de la fréquence de ce type de travail. Pour réduire l'exposition,: travailler dans un endroit bien aéré et utiliser des équipements de sécurité approuvés tels que masques antipoussière spécialement conçus pour filtrer les particules microscopiques.

ASSEMBLAGE

DÉBALLAGE

Ce produit a été expédié complètement assemblé.

- Avec précaution, sortir l'produit et les accessoires de la boîte. S'assurer que toutes les pièces figurant sur la liste de contrôle sont incluses.

AVERTISSEMENT :
Ne pas utiliser le produit s'il n'est pas complètement assemblé ou si des pièces semblent manquantes ou endommagées. Le fait d'utiliser un produit assemblé de façon inadéquate ou incomplète peut entraîner des blessures graves.

- Examiner soigneusement l'produit pour s'assurer que rien n'a été brisé ou endommagé en cours de transport.
- Ne pas jeter les matériaux d'emballage avant d'avoir soigneusement examiné l'produit et avoir vérifié qu'il fonctionne correctement.
- Si des pièces manquent ou sont endommagées, téléphoner au 1-866-539-1710.

LISTE DE CONTRÔLE D'EXPÉDITION

Garde anti-éclatement

Tête à scie sauteuse JobMax™

Lames de scie à tige en T (bois)

Manuel d'utilisation

AVERTISSEMENT :
Si des pièces manquent ou sont endommagées, ne pas utiliser cet produit avant qu'elles aient été remplacées. Le fait d'utiliser ce produit même s'il contient des pièces endommagées ou s'il lui manque des pièces peut entraîner des blessures graves.

AVERTISSEMENT :
Ne pas essayer de modifier cet produit ou de créer des accessoires non recommandés pour cet produit. De telles altérations ou modifications sont considérées comme un usage abusif et peuvent créer des conditions dangereuses, risquant d'entraîner des blessures graves.

AVERTISSEMENT :
Toujours retirer le bloc-piles du produit ou le débrancher de l'alimentation électrique lors de l'assemblage des pièces pour prévenir le démarrage accidentel pouvant causer des blessures graves.

UTILISATION

AVERTISSEMENT :
Ne pas laisser la familiarité avec l'produit faire oublier la prudence. Ne pas oublier qu'une fraction de seconde d'inattention peut entraîner des blessures graves.

AVERTISSEMENT :
Toujours porter une protection oculaire avec écrans latéraux certifiée conforme à la norme ANSI Z87.1. Si cette précaution n'est pas prise, des objets peuvent être projetés dans les yeux et causer des lésions graves.

AVERTISSEMENT :
Ne pas utiliser d'produits ou accessoires non recommandés pour cet outil. L'utilisation de pièces et accessoires non recommandés peut entraîner des blessures graves.

AVERTISSEMENT :
Le produit peut être utilisé avec une ou deux mains illustrée à la figures 7 et 8. Planifier la position des mains, de façon à ce que les doigts ne risquent pas de glisser et d'entrer dans le chemin de coupe

APPLICATIONS

Ce produit peut être utilisé pour les applications ci-dessous:

- Coupe de tous types de produits du bois (planches, contre-plaqué, lambrissage, aggloméré et bois dur)
- Coupe de tôle mince (lame pour coupe de métaux vendu séparément)
- Coupe de plastiques et laminés

INSTALLATION/RETRAIT LA TÊTE DE LA SCIE SAUTEUSE

Voir la figure 2, page 10.

Pour installer la tête de la scie sauteuse :

- Retirer le bloc-piles de la poignée motorisée ou débrancher la poignée motorisée de l'alimentation électrique.
- Placer la tête désirée sur la poignée motorisée et appuyer jusqu'à ce que les loquets s'enclenchent en place. Tirer

sur la tête pour s'assurer qu'elle est fixée solidement avant de commencer l'opération.

- Réinstaller le bloc-piles ou brancher la poignée motorisée à l'alimentation électrique.

Pour enlever la tête de la scie sauteuse :

- Retirer le bloc-piles de la poignée motorisée ou débrancher la poignée motorisée de l'alimentation électrique.
- Appuyer sur les loquets de la poignée motorisée et tirer la tête de la scie sauteuse hors de la poignée motorisée.

MISE EN MARCHE/ARRÊT DE LA SCIE SAUTEUSE

Voir la figure 3, page 10.

- **Pour mettre la scie sauteuse en marche :** Glisser le levier de blocage éteindre bidirectionnelle vers la droite ou la gauche et appuyer sur la gâchette de commande de la poignée motorisée.
- **Pour arrêter la scie sauteuse :** Relâcher la gâchette de commande de la poignée motorisée.

ATTENTION :
Le levier de blocage éteindre bidirectionnelle doit être en position « LOCK » (centre) lorsque la scie n'est pas utilisée ou est transportée.

GARDE ANTI-ÉCLATEMENT

Voir les figures 4 et 5, page 10.

Cette scie est dotée d'un insert permettant de couper sans éclater le bois pour diminuer les éclatements. Ce dispositif est particulièrement utile pour la coupe du contreplaqué. Il ne doit être utilisé que pour les coupes droites ou circulaires. **Ne pas l'utiliser pour les coupes en biseau ou plongeantes.**

Pour attacher et retirer l'insert anti-éclatement :

- Retirer le bloc-piles de la poignée motorisée ou débrancher la poignée motorisée de l'alimentation électrique.
- Retirer la tête de la scie sauteuse de la poignée motorisée.
- Appuyer sur l'ergot de la plaque de protection et retirer de la base.

  Pour le attacher: Glisser le garde anti-éclatement sur la base en positionnant les saillies face à la lame. Les rainures du garde anti-éclatement doivent s'enclencher dans les ergots de la base. Remplacer la plaque de protection.

  Pour le retrait: Tenir le garde anti-éclatement et le glisser hors de la base de la scie sauteuse. Remplacer la plaque de protection.

INSTALLATION ET RETRAIT DES LAMES

Voir la figure 6, page 10.

NOTE : La scie est conçue pour n'utiliser que des lames à tige en T et tigue en U.

Installation de la lame :

- Retirer le bloc-piles de la poignée motorisée ou débrancher la poignée motorisée de l'alimentation électrique.
- Retirer le garde anti-éclatement, si installé.
- Relever le levier du verrouillage de lame sans outil.
- Maintenir le levier du verrouillage de lame sans outil vers le haut, insérer la lame de la scie le plus profondément possible dans la fente du serre-lame et le rouleau d'appui de la lame.
- Vérifier que l'arrière de la lame est correctement positionné dans l'encoche du guide à rouleau et serre-lame.
- Relâcher le levier du verrouillage de lame sans outil. Vérifier que la lame est solidement assujettie.

  NOTE : Ne pas utiliser l'outil si la lame n'est pas installée correctement.
- Réinstaller le bloc-piles ou brancher la poignée motorisée à l'alimentation électrique.

Retrait de la lame :

- Retirer le bloc-piles de la poignée motorisée ou débrancher la poignée motorisée de l'alimentation électrique.
- Retirer le garde anti-éclatement, si installé.
- Relever le levier du verrouillage de lame sans outil.
- Tout en maintenant le levier du verrouillage de lame sans outil relevé, retirer la lame.

SCIAGE GÉNÉRAL

Voir la figure 7, page 11.

Placer le devant de la base de la scie contre la pièce à couper et aligner le tranchant de la lame sur la ligne de coupe tracée sur la pièce. Mettre la poignée motorisée en marche et la pousser vers l'avant. Appuyer sur la scie de manière à assurer sa stabilité et la pousser vers l'avant avec juste assez de force pour que la lame continue de couper. Ne pas forcer la scie. Cela pourrait causer une surchauffe du moteur et la cassure de la lame. Les lames de scie brisées, émoussées ou usées doivent être remplacées par des lames neuves.

COUPE DROITE

Voir la figure 8, page 11.

Une coupe rectiligne peut être obtenue en assujettissant une planche ou une règle sur la pièce à couper pour guider la scie. Ne couper que dans un sens, ne jamais couper jusqu'à la moitié d'une pièce dans un sens et terminer la coupe dans l'autre.

DÉCOUPE DE FORMES

Voir la figure 9, page 11.

NOTE : Ne pas utiliser l'insert anti-éclatement pour les coupes en biseau, les coupes de profils, les coupes plongeantes et la coupe de métaux.

Les découpes de formes sont exécutées en guidant la scie sauteuse par pression sur la poignée, comme illustré.

UTILISATION

AVERTISSEMENT :
Toujours retirer le bloc-piles du produit ou le débrancher de l'alimentation électrique lors de l'assemblage des pièces pour prévenir le démarrage accidentel pouvant causer des blessures graves.

COUPE PLONGEANTE

Voir les figures 10 - 12, page 11.

Selon l'épaisseur du matériau à couper, il peut être nécessaire d'effectuer un trou pilote avant d'effectuer les coupes en plongée.

AVERTISSEMENT :
Lors des coupes plongeantes, prendre les précautions les plus extrêmes afin de ne pas risquer de perdre le contrôle de la scie, briser la lame ou endommager la pièce en train d'être coupée. Nous recommandons de ne pas pratiquer de coupes plongeantes dans des matériaux autres que le bois.

Pour faire des trous pilotes à l'aide du forage de guidage :

- Marquer clairement la ligne de coupe sur la pièce.
- Percer un trou pilote en l'intérieur de la zone marquée par la ligne de coupe. Le trou pilote doit être assez large pour pouvoir glisser la lame dans le matériau.
- Abaisser lentement la lame dans le trou pilote de la pièce à ouvrer jusqu'au contact de la base avec la pièce à ouvrer. Enfoncer complètement la gâchette de commande pour démarrer la scie.
- Ne pas déplacer la base de la scie avant la lame n'est pas complètement introduite dans la pièce à ouvrer et que la base ne soit fermement en contact avec la pièce à travailler.
- Pousser la scie vers l'avant pour achever la découpe.

Pour faire des coupes en plongée sans trou pilote :

- Marquer clairement la ligne de coupe sur la pièce.
- Incliner la scie vers l'avant, de manière à ce qu'elle repose sur le devant de sa base et que la lame n'entre pas en contact avec la pièce à couper lorsque la scie est mise en marche.
- S'assurer que la lame est alignée avec de la partie à couper.
- Enfoncer complètement la gâchette de commande. et abaisser lentement la lame dans la pièce à travailler jusqu'à ce qu'elle morde dans le pièce à travailler.
- Continuer d'abaisser la lame dans la pièce, jusqu'à ce que la base de la scie repose à plat sur la pièce, puis pousser la scie vers l'avant pour achever la découpe.
- Pour ce type de coupe, utiliser exclusivement une lame à 7 dents par pouce.

ENTRETIEN

AVERTISSEMENT :
Utiliser exclusivement des pièces Ridgid identiques à celles d'origine pour les réparations. L'usage de toute autre pièce pourrait créer une situation dangereuse ou endommager l'outil.

AVERTISSEMENT :
Toujours porter une protection oculaire avec écrans latéraux certifiée conforme à la norme ANSI Z87.1. Si cette précaution n'est pas prise, des objets peuvent être projetés dans les yeux et causer des lésions graves.

AVERTISSEMENT :
Toujours retirer le bloc-piles de la poignée motorisée ou débrancher la poignée de l'alimentation électrique avant de faire l'entretien ou la réparation pour éviter des blessures graves.

ENTRETIEN GÉNÉRAL

Éviter d'utiliser des solvants pour le nettoyage des pièces en plastique. La plupart des matières plastiques peuvent être endommagées par divers types de solvants du commerce. Utiliser un chiffon propre pour éliminer la saleté, la poussière, l'huile, la graisse, etc.

AVERTISSEMENT :
Ne jamais laisser de liquides tels que le fluide de freins, l'essence, les produits à base de pétrole, les huiles pénétrantes, etc., entrer en contact avec les pièces en plastique. Les produits chimiques peuvent endommager, affaiblir ou détruire le plastique, ce qui peut entraîner des blessures graves.

FIGURES (ILLUSTRATIONS) COMMENÇANT SUR 10 DE PAGE APRÈS LA SECTION ESPAGNOL.

GARANTIE

GARANTIE D'ENTRETIEN DE 3 ANS SUR LES OUTILS ÉLECTRIQUES À MAIN ET D'ÉTABLI RIDGID®

Une preuve d'achat doit être présentée pour toute demande de réparation sous garantie.

Cette garantie se limite aux outils électriques à main et d'établi RIDGID® achetés à partir du 1/2/04. Ce produit est fabriqué par One World Technologies, Inc., sous licence de marque de RIDGID, Inc. Toutes les correspondances relatives à la garantie doivent être adressées à One World Technologies, Inc. à l'intention de : Service technique des outils motorisés à main et d'établi RIDGID, au 1-866-539-1710 (appel gratuit).

POLITIQUE DE SATISFACTION ASSURÉE DE 90 JOURS

En cas de non satisfaction pour quelque raison que ce soit au cours des 90 jours suivant la date d'achat de cet outil à main ou d'établi RIDGID®, il pourra être retourné au point de vente pour échange ou remboursement intégral. Pour obtenir un outil en échange, l'équipement original devra être retourné, dans son emballage d'origine, accompagné d'une preuve d'achat. L'outil fourni en échange sera couvert par la garantie limitée pour le restant de la période de validité de 3 ANS.

CE QUI EST COUVERT PAR LA GARANTIE LIMITÉE DE 3 ANS

Cette garantie sur les outils électriques à main et d'établi RIDGID® couvre tous les vices de matériaux et de fabrication, ainsi que les articles de consommation courants, tels que balais, mandrins, moteurs, commutateurs, cordons, engrenages et même les batteries d'outils sans fil de cet outil RIDGID®, pour une période de trois ans, à compter de la date d'achat. Les garanties d'autres produits RIDGID® peuvent être différentes.

RÉPARATIONS SOUS GARANTIE

Pour toute réparation sous garantie, cet outil RIDGID® devra être retourné, en port payé, à un centre de réparations RIDGID® pour outils motorisés à main et d'établi agréé. L'adresse du centre de réparations agréé le plus proche peut être obtenue en appelant le 1-866-539-1710 (appel gratuit) ou en accédant au site Internet RIDGID®, www.ridgid.com. Le reçu de vente daté doit être présenté lors de toute demande de réparation sous garantie. Le centre de réparations agréé corrigera tout défaut de fabrication et réparera ou remplacera (à notre choix) gratuitement, toute pièce défectueuse.

CE QUI N'EST PAS COUVERT

La garantie ne couvre que l'acheteur au détail original et n'est pas transférable. Cette ne couvre pas les problèmes de fonctionnement, défaillances ou autres défauts résultant d'un usage incorrect ou abusif, de la négligence, de la modification, de l'altération ou de réparations effectuées par quiconque autre qu'un centre de réparations d'outils motorisés à main et d'établi RIDGID® agréé. Les articles de consommation fournis avec cet outil, tels que, mais sans y être limité, les lames, embouts et abrasifs, ne sont pas couverts.

ONE WORLD TECHNOLOGIES, INC. NE FAIT AUCUNE AUTRE GARANTIE, REPRÉSENTATION OU PROMESSE CONCERNANT LA QUALITÉ ET LES PERFORMANCES DE CET OUTIL MOTORISÉ, AUTRES QUE CELLES EXPRESSÉMENT INDIQUÉES DANS LE PRÉSENT DOCUMENT.

AUTRES LIMITATIONS

Sous réserve que les lois en vigueur le permettent, toutes les garanties implicites sont exclues, y compris les GARANTIES DE VALEUR MARCHANDE ou D'ADÉQUATION À UN USAGE PARTICULIER. Toutes les garanties implicites, y compris les garanties de valeur marchande ou d'adéquation à un usage particulier ne pouvant pas être exclues en raison des lois en vigueur, sont limitées à une durée de trois ans, à compter de la date d'achat. One World Technologies, Inc. et RIDGID, Inc. déclinent toute responsabilités pour les dommages directs ou indirects. Certains états et provinces ne permettant pas de limitation sur la durée des garanties implicites, et/ou l'exclusion ou la limitation des dommages directs ou indirects, les restrictions ci-dessus peuvent ne pas être applicables. Cette garantie donne au consommateur des droits spécifiques, et celui-ci peut bénéficier d'autres droits, qui varient selon les états ou provinces.

One World Technologies, Inc.
P.O. Box 35, Hwy. 8
Pickens, SC 29671, États-Unis

REGLAS DE SEGURIDAD ESPECÍFICAS

ADVERTENCIA – Para reducir el riesgo de lesiones, el usuario debe leer y comprender este manual del operador, así como el manual del operador del paquete de baterías, el cargador y el mango de control antes de su uso. Asegúrese de que el cabezal y el mango de control sean compatibles y de que se ajusten correctamente.

- **Sujete la herramienta eléctrica por las superficies aisladas de sujeción cuando realice una operación en la que el accesorio de corte pueda entrar en contacto con cables ocultos o con su propio cable.** El accesorio de corte que entre en contacto con un cable "con carga" puede hacer que la electricidad se transmita a las piezas metálicas expuestas de la herramienta eléctrica y eso podría provocar una descarga eléctrica en el operador.
- **Utilice prensas o cualquier otro medio práctico de asegurar y sostener la pieza de trabajo en una plataforma segura.** Sostener la pieza con la mano o contra el cuerpo es inestable y puede causar una pérdida de control.
- **Familiarícese con su herramienta eléctrica. Lea cuidadosamente el manual del operador. Aprenda sus usos y limitaciones, así como los posibles peligros específicos de esta herramienta.** Con el cumplimiento de esta regla se reduce el riesgo de una descarga eléctrica, incendio o lesión seria.
- **Siempre póngase protección ocular con la marca de cumplimiento de la norma ANSI Z87.1.** La inobservancia de esta advertencia puede permitir que los objetos lanzados hacia los ojos y otros provocarle lesiones graves.
- **Protéjase los pulmones. Use una careta o mascarilla contra el polvo si la operación genera mucho polvo.** Con el cumplimiento de esta regla se reduce el riesgo de lesiones corporales serias.
- **Protéjase los oídos. Durante períodos prolongados de utilización del producto, póngase protección para los oídos.** Con el cumplimiento de esta regla se reduce el riesgo de lesiones corporales serias.
- **No conecte la unidad al suministro de corriente sin haber terminado de armarla.** De lo contrario la unidad puede ponerse en marcha accidentalmente, con el consiguiente riesgo de lesiones corporales serias.
- **No intente usar el mango sin haber instalado un cabezal accesorio.** Hacerlo podría causar lesiones personales graves.
- **Guarde estas instrucciones.** Consúltelas con frecuencia y empléelas para instruir a otras personas que puedan utilizar esta herramienta. Si presta a alguien esta herramienta, facilítele también las instrucciones con el fin de evitar un uso indebido del producto y posibles lesiones.

NOTA: CONSULTE EL MANUAL DEL OPERADOR DEL MANGO DE CONTROL PARA CONOCER REGLAS ADICIONALES DE SEGURIDAD.

SÍMBOLOS

Las siguientes palabras de señalización y sus significados tienen el objeto de explicar los niveles de riesgo relacionados con este producto.

SÍMBOLO	SEÑAL	SIGNIFICADO
	PELIGRO:	Indica una situación peligrosa inminente, la cual, si no se evita, causará la muerte o lesiones serias.
	ADVERTENCIA:	Indica una situación peligrosa posible, la cual, si no se evita, podría causar la muerte o lesiones serias.
	PRECAUCIÓN:	Indica una situación peligrosa posible, la cual, si no se evita, podría causar lesiones menores o leves.
	PRECAUCIÓN:	(Sin el símbolo de alerta de seguridad) Indica una situación que puede producir daños materiales.

Es posible que se empleen en este producto algunos de los siguientes símbolos. Le suplicamos estudiarlos y aprender su significado. Una correcta interpretación de estos símbolos le permitirá utilizar mejor y de manera más segura el producto.

SÍMBOLO	NOMBRE	DENOMINACIÓN/EXPLICACIÓN
	Alerta de seguridad	Precauciones para su seguridad.
	Lea el manual del operador	Para reducir el riesgo de lesiones, el usuario debe leer y comprender el manual del operador antes de usar este producto.
	Protección ocular	Siempre póngase protección ocular con protección lateral con la marca de cumplimiento de la norma ANSI Z87.1.
	Alerta de condiciones húmedas	No exponga la unidad a la lluvia ni la use en lugares húmedos.
	Símbolo de no acercar las manos	Si no mantiene las manos alejadas de la hoja de corte, se causará serias lesiones corporales.
	Superficie caliente	Para reducir el riesgo de lesiones corporales o daños materiales evite tocar toda superficie caliente.
V	Voltios	Voltaje
A	Amperios	Corriente
Hz	Hertz	Frecuencia (ciclos por segundo)
W	Watts	Potencia
min	Minutos	Tiempo
⎓	Corriente continua	Tipo o característica de corriente
∿	Corriente alterna	Tipo de corriente
n_0	Velocidad en vacío	Velocidad de rotación, en vacío
.../min	Por minuto	Revoluciones, carreras, velocidad superficial, órbitas, etc., por minuto

CARACTERÍSTICAS

ESPECIFICACIONES DEL PRODUCTO

Velocidad en vacio ..... 0-3000 carreras por minuto

Longitud de la carrera ..... 13 mm (1/2 pulg)

CONOZCA SU CABEZAL DE SIERRA DE VAIVÉN JOBMAX™

Vea la figura 1, página 10.

Para usar este producto con la debida seguridad se debe comprender la información indicada en la herramienta misma y en este manual, y se debe comprender también el trabajo que intenta realizar. Antes de usar este producto, familiarícese con todas las características de funcionamiento y normas de seguridad del mismo.

PROTECCIÓN DE LA HOJA

La protección de la hoja sirve para proteger al operador de tocar accidentalmente la hoja de la sierra.

ABERTURA DEL SOPLADOR

La abertura del soplador aleja los desechos de la línea de corte para mejorar la línea de visión

PALANCA DE SEGURO DE APAGADO BIDIRECCIONAL

El palanca de seguro de apagado bidireccional reduce la posibilidad de arrancar accidentalmente la unidad.

PLACA PROTECTORA

La placa protectora tiene un acabado liso y puede encajarse a presión sobre la zapata metálica de la sierra. Esto facilita el deslizamiento de la herramienta por la superficie de una pieza delicada, sin estropearla.

MORDAZA PARA HOJA NO REQUIERE HERRAMIENTA

La mordaza de la hoja dispone de una útil palanca para cambiar las hojas de la sierra sin necesidad de utilizar herramientas.

CALIFORNIA - PROPUESTA DE LEY NÚM. 65

⚠ ADVERTENCIA:

Este producto puede contener sustancias químicas (por ejemplo, plomo) reconocidas por el estado de California como causantes de cáncer, defectos congénitos y otras afecciones del aparato reproductor. ***Lávese las manos después de utilazar el aparato.***

Algunos ejemplos de estas sustancias químicas son:

- plomo de las pinturas a base de plomo,
- silicio cristalino de los ladrillos, del cemento y de otros productos de albañilería, y
- arsénico y cromo de la madera químicamente tratada.

El riesgo de la exposición a estos compuestos varía, según la frecuencia con que se realice este tipo de trabajo. Para reducir la exposición personal, trabaje en áreas bien ventiladas, y con equipo de seguridad aprobado, tal como las caretas para el polvo especialmente diseñadas para filtrar partículas microscópicas.

ARMADO

DESEMPAQUETADO

Enviamos este producto completamente armado.

- Extraiga cuidadosamente de la caja el producto y los accesorios. Asegúrese de que estén presentes todos los artículos enumerados en la lista de empaquetado.

ADVERTENCIA:
No use este producto si no está totalmente ensamblado o si alguna pieza falta o está dañada. Si utiliza un producto que no se encuentra ensamblado de forma correcta y completa, puede sufrir lesiones graves.

- Inspeccione cuidadosamente el producto para asegurarse de que no haya sufrido ninguna rotura o daño durante el transporte.
- No deseche el material de empaquetado sin haber inspeccionado cuidadosamente el producto y haberla utilizado satisfactoriamente.
- Si hay alguna parte dañada o faltante, llame al 1-866-539-1710, donde le brindaremos asistencia.

LISTA DE EMPAQUETADO

Protección antiastillamiento

Conozca su cabezal de sierra de vaivén JobMax™

Hojas con fuste en “T” (madera)

Manual del operador

ADVERTENCIA:
Si hay piezas dañadas o faltantes, no utilice este producto sin haber reemplazado las piezas dañadas o faltantes. Usar este producto con partes dañadas o faltantes puede causar lesiones serias al operador.

ADVERTENCIA:
No intente modificar este producto ni hacer accesorios no recomendados para la misma. Cualquier alteración o modificación constituye maltrato el cual puede causar una condición peligrosa, y como consecuencia posibles lesiones corporales serias.

ADVERTENCIA:
Para evitar arranques accidentales que pudieran causar lesiones personales de gravedad, siempre retire el pack de baterías del producto o desconecte la herramienta de la fuente de alimentación cuando ensamble componentes

FUNCIONAMIENTO

ADVERTENCIA:
No permita que su familarización con las herramientas lo vuelva descuidado. Tenga presente que un descuido de un instante es suficiente para causar una lesión grave.

ADVERTENCIA:
Siempre póngase protección ocular con protección lateral con la marca de cumplimiento de la norma ANSI Z87.1. La inobservancia de esta advertencia puede permitir que los objetos lanzados hacia los ojos puedan provocarle lesiones graves.

ADVERTENCIA:
No utilice ningún aditamento o accesorio no recomendado por el fabricante de esta herramienta. El empleo de aditamentos o accesorios no recomendados podría causar lesiones serias.

ADVERTENCIA:
Este producto se puede utilizar con una o dos manos como se muestra en las figuras 7 y 8. Planifique la colocación de las manos de manera que los dedos no estén en ninguna parte donde un resbalón pudiera hacerlos caer en la trayectoria de corte

USOS

Este producto puede emplearse para los fines siguientes:

- Corte de todos tipos de productos de madera (tablas, madera contrachapada, paneles, madera aglomerada y madera dura)
- Corte de chapa metálica delgada (hoja para corte de metal se vende por separado)
- Corte de plásticos y laminados

INSTALAR Y DESMONTAJE EL CABEZAL DE LA SIERRA DE VAIVÉN

Vea la figura 2, página 10.

Para instalar el cabezal de la sierra de vaivén:

- Retire el paquete de baterías del mango de control o desconecte el mango de control de la fuente de alimentación.

- Coloque el cabezal deseado en el mango de control y empuje hasta que los pestillos hagan clic y queden fijos en su posición. Tire del cabezal para asegurarse de que esté debidamente instalado antes de proceder a utilizar el producto.
- Vuelva a instalar el paquete de baterías o conecte el mango de control a la fuente de alimentación.

Para retirar el cabezal de la sierra de vaivén:

- Retire el paquete de baterías del mango de control o desconecte el mango de control de la fuente de alimentación.
- Presione los pestillos del mango de control y tire del cabezal de la sierra de vaivén para alejarlo del mango de control.

ENCENDIDO Y APAGADO LA SIERRA DE VAIVÉN

Vea la figura 3, página 10.

- **Para encender la sierra de vaivén:** Deslice la palanca de seguro de apagado bidireccional hacia la derecha o hacia la izquierda y presione el gatillo del interruptor del mango de control.
- **Para apagar la sierra de vaivén:** Suelte el gatillo del interruptor del mango de control.

PRECAUCIÓN:
El palanca de seguro de apagado bidireccional debe estar en la posición de “LOCK” (asegurar) cuando la sierra no está siendo utilizada o al ser transportada.

PROTECCIÓN ANTIASTILLAMIENTO

Vea las figuras 4 y 5, página 10.

Esta protección antiastillamiento es especialmente al cortar madera contrachapada para reducir el astillamiento. Esta característica debe utilizarse solamente al efectuar cortes rectos o circulares. **No es para cortes en bisel ni en introducción vertical.**

Para volver y retirar a colocar el protección antiastillamiento:

- Retire el paquete de baterías del mango de control o desconecte el mango de control de la fuente de alimentación.
- Retire el cabezal de la sierra de vaivén del mango de control.
- Presione la lengüeta de la placa lisa y retírela de la base.

  Para volver a colocarlo: Deslice el inserto antiastillamiento sobre la base con la muesca hacia la hoja. Las ranuras del inserto antiastillamiento deben encajar en las lengüetas de la base. Retire la placa lisa.

  Para retirar: Sujete el inserto antiastillamiento y deslícelo alejándolo de la base de la sierra de vaivén. Retire la placa lisa.

INSTALAR Y DESMONTAJE LAS HOJAS

Vea la figura 6, página 10.

NOTA: La sierra de vaivén está diseñada para usar hojas de fuste en “T” y fuste en “U” solamente.

Para instalar la hoja:

- Retire el paquete de baterías del mango de control o desconecte el mango de control de la fuente de alimentación.
- De estar insertado, retire el inserto antiastillamiento.
- Levante la mordaza para hoja no requiere herramienta hasta que se detenga.
- Con la palanca de la mordaza para hoja no requiere herramienta hacia arriba, inserte la hoja de sierra lo más profundo que sea posible dentro de la ranura en el cuerpo de la mordaza para hojas y en el rodillo del soporte de la hoja.
- Revise para asegurarse de que la parte posterior de la hoja de corte esté centrada en la ranura dede la guía del rodillo y la cuerpo de la mordaza de la hoja.
- Aflojar mordaza para hoja no requiere herramienta. Asegúrese de que la hoja esté firmemente en su lugar.

  NOTA: No utilice la herramienta si la hoja no está instalada correctamente.
- Vuelva a instalar el paquete de baterías o conecte el mango de control a la fuente de alimentación.

Para quitar hoja:

- Retire el paquete de baterías del mango de control o desconecte el mango de control de la fuente de alimentación.
- De estar insertado, retire el inserto antiastillamiento.
- Levante la mordaza para hoja no requiere herramienta de la hoja hasta que se detenga.
- Sosteniendo en la posición superior la mordaza para hoja no requiere herramienta, retire ésta.

CORTES GENERALES

Vea la figura 7, página 11.

Deje descansar la parte frontal de la base de la sierra en la pieza de trabajo y alinee el borde de corte de la hoja con la línea de dicha pieza. Encienda la mango de control y desplácela hacia adelante por la superficie de la pieza de trabajo. Aplique presión hacia abajo para mantener estable la sierra, y hacia adelante aplique sólo la presión suficiente para mantener la sierra cortando. No fuerce la sierra. Si se fuerza la sierra puede recalentarse el motor y romperse la hoja de corte. Las hojas de sierra rotas y sin filo (o desgastadas) se deben cambiar por hojas nuevas.

CORTES RECTOS

Vea la figura 8, página 11.

Pueden realizarse cortes rectos fijando con prensas de mano una tabla recta o regla en la pieza de trabajo y guiando el borde de la sierra contra la misma. Realice el corte en una sola dirección; no corte hasta medio camino, para luego completar el corte a partir del extremo opuesto.

CORTES CONTORNEADOS

Vea la figura 9, página 11.

NOTA: No utilice el protección antiastillamiento (no se incluye) cuando efectúe cortes contorneados y por penetración, ni cuando corte metal.

FUNCIONAMIENTO

Pueden efectuarse cortes contorneados con la sierra de vaivén; para ello, guíe la dirección del corte aplicando presión lateral en el mango, como se muestra.

ADVERTENCIA:
Para evitar arranques accidentales que pudieran causar lesiones personales de gravedad, siempre retire el pack de baterías del producto o desconecte la herramienta de la fuente de alimentación cuando ensamble componentes.

CORTES DE PENETRACIÓN

Vea las figuras 10 a 12, página 11.

Dependiendo del espesor del material que se está cortando, es posible que deba taladrar un agujero guía antes de efectuar cortes de penetración.

ADVERTENCIA:
Para evitar perder el control, romper hojas o dañar la pieza de trabajo, siempre tenga extrema precaución al efectuar cortes de penetración. No recomendamos efectuar cortes de penetración enningún material que no sea madera.

Para realizar cortes de penetración utilizando agujeros guía:

- Marque claramente la línea de corte en la pieza de trabajo.
- Perfore un agujero guía a través de área marcada por la en la línea de corte. El agujero guía debe ser lo suficientemente grande como para poder deslizar la hoja a través del material.
- Haga descender lentamente la hoja a través del agujero guía de la pieza de trabajo hasta que la base entre en contacto con la pieza. Presione por completo el gatillo del interruptor para arrancar la sierra.
- Solo mueva la base hacia adelante cuando la hoja haya atravesado por completo la pieza de trabajo y la base toque completamente dicha pieza.
- Mueva hacia adelante la sierra para terminar la abertura.

Para realizar cortes de penetración sin utilizar agujeros guía:

- Marque claramente la línea de corte en la pieza de trabajo.
- Incline hacia adelante la sierra, de manera que descanse en el borde delantera de la base y la hoja no toque la pieza de trabajo al encender la sierra.
- Asegúrese de que la hoja esté dentro del área del corte.
- Presione por completo el gatillo del interruptor and lentamente baje la hoja para introducirla en la pieza de trabajo hasta que empiece a cortar a través de la madera.
- Continúe bajando e introduciendo la hoja en la pieza de trabajo hasta que la base descanse completamente abatida sobre la superficie de la pieza de trabajo, y después desplace hacia adelante la sierra para completar el corte.
- Para este tipo de corte sólo utilice hoja de 7 dientes por pulgada.

MANTENIMIENTO

ADVERTENCIA:
Para el servicio de la unidad sólo utilice piezas de repuesto RIDGID® idénticas. El empleo de piezas diferentes puede presentar un peligro o causar daños al producto.

ADVERTENCIA:
Siempre póngase protección ocular con protección lateral con la marca de cumplimiento de la norma ANSI Z87.1. Si no cumple esta advertencia, los objetos que salen despedidos pueden producirle lesiones serias en los ojos.

ADVERTENCIA:
Para evitar lesiones personales de gravedad, siempre retire el paquete de baterías del mango de control o desconecte el mango de control de la fuente de alimentación cuando realice tareas de limpieza o mantenimiento.

MANTENIMIENTO GENERAL

Evite el empleo de solventes al limpiar piezas de plástico. La mayoría de los plásticos son susceptibles a diferentes tipos de solventes comerciales y pueden resultar dañados. Utilice paños limpios para eliminar la suciedad, el polvo, el aceite, la grasa, etc.

ADVERTENCIA:
No permita en ningún momento que fluidos para frenos, gasolina, productos a base de petróleo, aceites penetrantes, etc., lleguen a tocar las piezas de plástico. Las sustancias químicas pueden dañar, debilitar o destruir el plástico, lo cual a su vez puede producir lesiones serias.

GARANTÍA

HERRAMIENTAS ELÉCTRICAS DE MANO Y ESTACIONARIAS RIDGID® — GARANTÍA DE SERVICIO LIMITADA DE TRES AÑOS

Debe presentarse prueba de la compra al solicitar servicio al amparo de la garantía.

Se limita a las herramientas de mano y estacionarias RIDGID® adquiridas a partir de 1/Feb./04. Este producto está manufacturado por One World Technologies, Inc., La licencia de uso de la marca comercial es otorgada por RIDGID, Inc. Toda comunicación en relación con la garantía debe dirigirse a One World Technologies, Inc., a la atención de: Servicio Técnico de Herramientas Eléctricas de Mano y Estacionarias RIDGID, al (línea gratuita) 1-866-539-1710.

POLÍTICA DE GARANTÍA DE SATISFACCIÓN DE 90 DÍAS

Durante los primeros 90 días a partir de la fecha de compra, si no está satisfecho con el desempeño de esta herramienta de mano o estacionaria RIDGID®por cualquier razón, puede devolverla al establecimiento donde la adquirió, donde se le proporcionará un reembolso total o un intercambio. Para recibir una herramienta de reemplazo, debe presentar documentación de prueba de la compra, y devolver el equipo original empaquetado con el producto original. La herramienta de reemplazo queda cubierta por la garantía limitada por el resto del período de garantía de servicio de 3 AÑOS.

LO QUE ESTÁ CUBIERTO POR LA GARANTÍA DE SERVICIO LIMITADA DE 3 AÑOS

Esta garantía de las herramientas de mano y estacionarias RIDGID® cubre todos los defectos en materiales y mano de obra, así como piezas desgastables como escobillas, portabrocas, motores, interruptores, cordones eléctricos, engranajes e incluso las baterías inalámbricas de esta herramienta RIDGID®por tres años a partir de la fecha de compra de la herramienta. Las garantías de otros productos RIDGID® pueden ser diferentes.

FORMA DE OBTENER SERVICIO

Para obtener servicio para esta herramienta RIDGID®, debe devolverla, ya sea con el flete pagado por anticipado, o llevarla a un centro de servicio autorizado para herramientas eléctricas de mano y estacionarias de la marca RIDGID®. Para obtener información sobre el centro de servicio autorizado más cercano a usted, le suplicamos llamar al (línea gratuita) 1-866-539-1710 o visitar el sitio electrónico de RIDGID® en la red mundial, www.ridgid.com. Al solicitar servicio al amparo de la garantía, debe presentar el recibo fechado de venta. El centro de servicio autorizado reparará toda mano de obra deficiente del producto, y reparará o reemplazará cualquier pieza cubierta en la garantía, a nuestra sola discreción, sin ningún cargo al consumidor.

LO QUE NO ESTÁ CUBIERTO

Esta garantía se ofrece exclusivamente al comprador original al menudeo y no puede transferirse. Esta garantía sólo cubre defectos que surjan en el uso normal de la herramienta y no cubre ningún malfuncionamiento, falla o defecto producido por el uso indebido, maltrato, negligencia, alteración, modificación o reparación efectuada por terceros diferentes de los centros de servicio autorizados para herramientas eléctricas de mano y estacionarias de la marca RIDGID®. No están cubiertos los accesorios suministrados con la herramienta, como las hojas, brocas, papel de lija, etc.

RIDGID, INC. Y ONE WORLD TECHNOLOGIES, INC. NO OFRECEN NINGUNA GARANTÍA, DECLARACIÓN O PROMESA EN RELACIÓN CON LA CALIDAD O EL DESEMPEÑO DE SUS HERRAMIENTAS ELÉCTRICAS MÁS QUE LAS SEÑALADAS ESPECÍFICAMENTE EN ESTA GARANTÍA.

LIMITACIONES ADICIONALES

Hasta donde lo permiten las leyes relevantes, se desconoce toda garantía implícita, incluidas las GARANTÍAS DE COMERCIABILIDAD o IDONEIDAD PARA UN USO EN PARTICULAR. Toda garantía implícita, incluidas las garantías de comerciabilidad o idoneidad para un uso en particular, que no pueda desconocerse según las leyes estatales, está limitada a tres años a partir de la fecha de compra. One World Technologies, Inc. y RIDGID, Inc. no son responsables de daños directos, indirectos, incidentales o consecuentes. Algunos estados no permiten limitaciones en cuanto al período de vigencia de una garantía implícita y/o no permiten exclusiones o limitaciones de daños incidentales o consecuentes, por lo tanto es posible que esta limitación no se aplique en el caso de usted. Esta garantía le confiere derechos legales específicos, y es posible que usted goce de otros derechos, los cuales pueden variar de estado a estado.

One World Technologies, Inc.
P.O. Box 35, Hwy. 8
Pickens, SC 29671 USA

Fig. 1

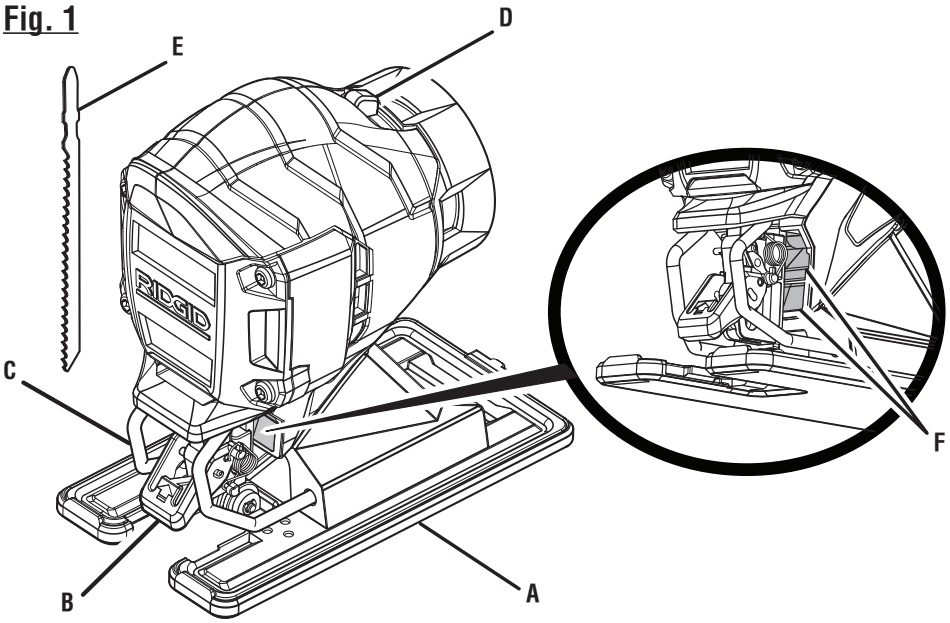

A - No-mar plate (plaque de protection, placa protectora de la base)
B - Tool-free blade clamp (verrouillage de lame sans outil, mordaza para hoja no requiere herramienta)
C - Blade guard (protège-lame, protección de la hoja)
D - Lock-off lever (levier de blocage éteindre, palanca de seguro de apagado)
E - "T" shank saw blade (lames de scie à tige en T, hojas de sierra con vástago en T)
F - Blower port (orifice de soufflante, abertura de la sopladora)

Fig. 2

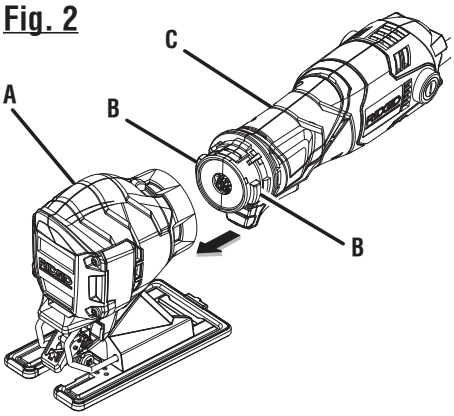

A - Jig saw head (tête à scie sauteuse, cabezal de sierra de vaivén)
B - Latches (loquets, broche)
C - Power handle (poignée motorisée, mango de control)

Fig. 3

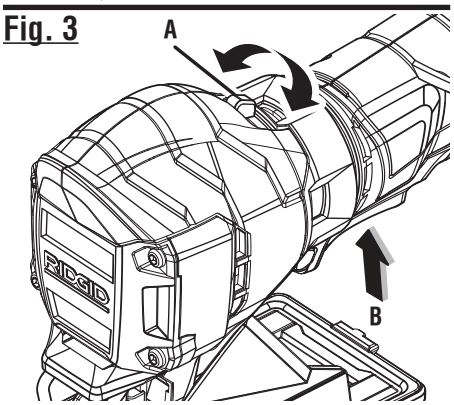

A - Bi-directional lock-off lever (levier de blocage éteindre bidirectionnelle, palanca de seguro de apagado bidireccional)
B - Switch trigger (gâchette de commande, gatillo del interruptor)

Fig. 4

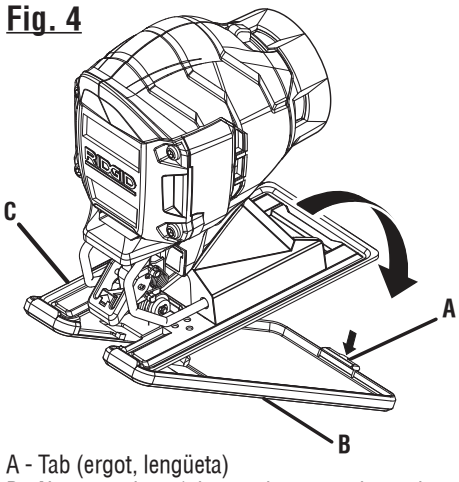

A - Tab (ergot, lengüeta)
B - No-mar plate (plaque de protection, placa protectora de la base)
C - Base (base, base)

Fig. 5

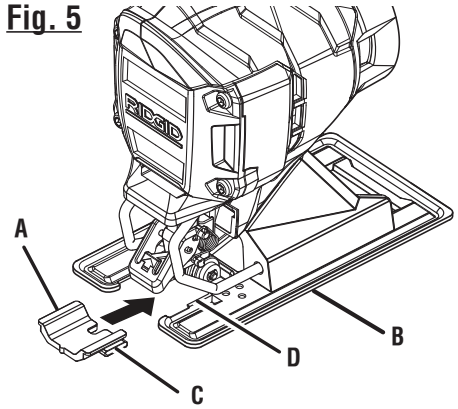

A - Anti-splintering insert (garde anti-éclatement, protección antiastillamiento)
B - Base (base, base)
C - Grooves (rainures, ranuras)
D - Tabs (ergots, lengüetas)

Fig. 6

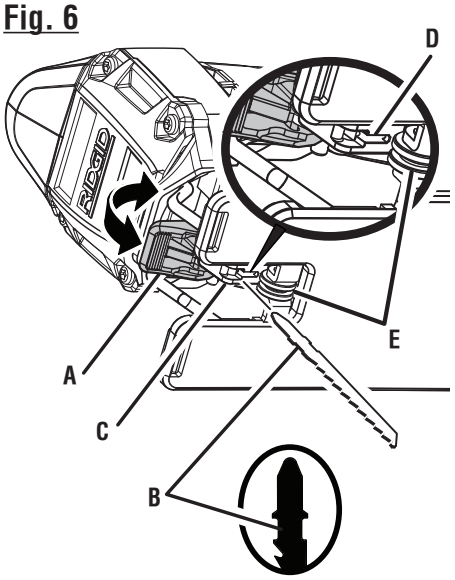

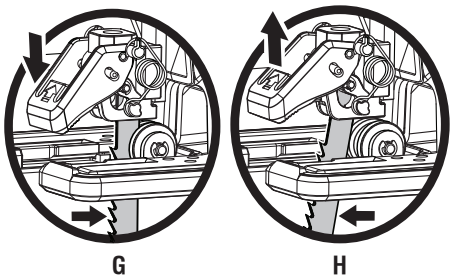

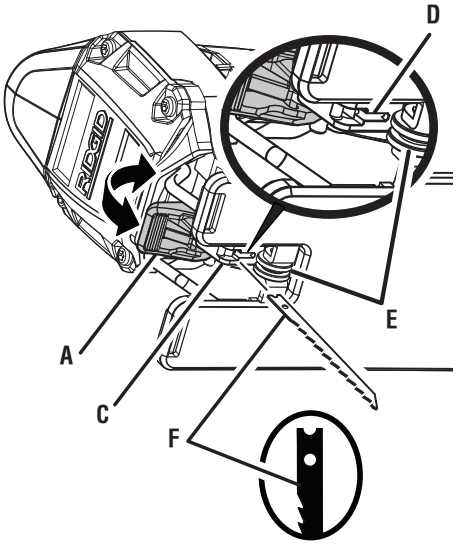

A - Tool-free blade clamp (verrouillage de lame sans outil, mordaza para hoja no requiere herramienta)
B - "T" shank saw blade (lames de scie à tige en T, hojas de sierra con vástago en T)
C - Blade clamp body (fente du serre-lame, cuerpo de la mordaza de la hoja)
D - Slot (fente, ranura)
E - Blade support roller (rouleau de support, soporte de rodillo para la hoja)
F - "U" shank saw blade (lames de scie à tige en U, hojas de sierra con vástago en U)
G - Blade installed correctly (lame est correctement installée, hoja esté instalada correctamente)
H - Blade installed incorrectly (lame est incorrectement installée, hoja esté instalada incorrectamente)

Fig. 7

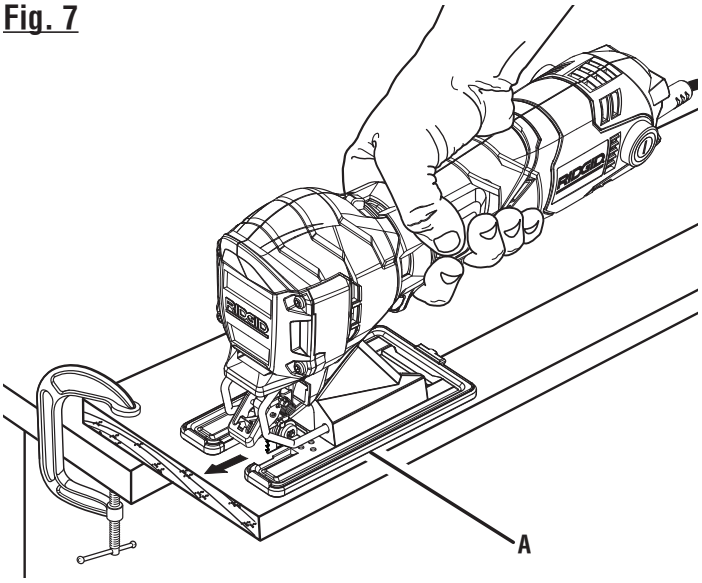

A - Base (base, base)

Fig. 8

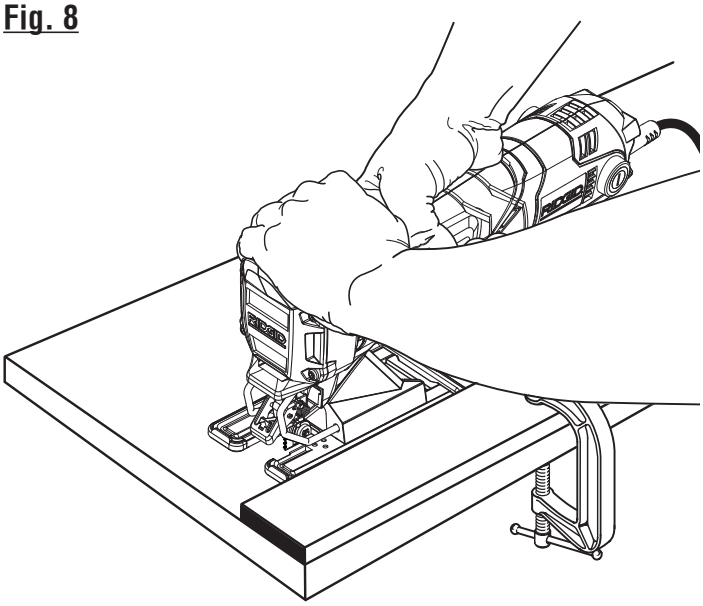

Fig. 9

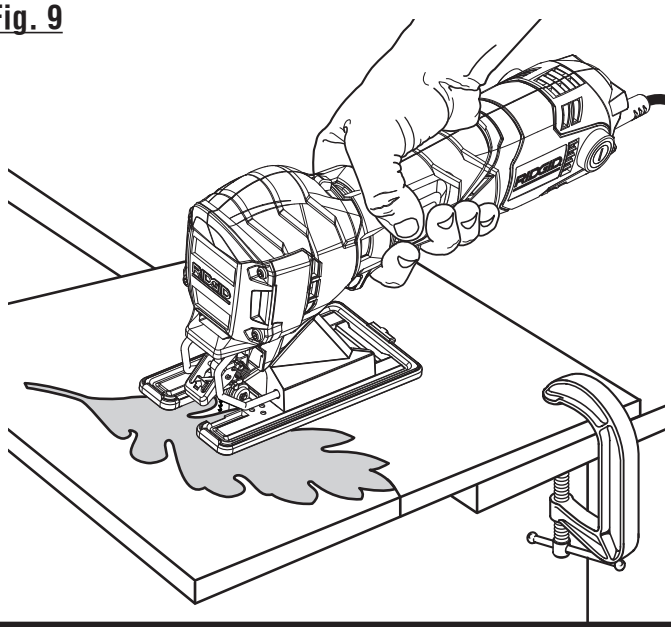

Fig. 10

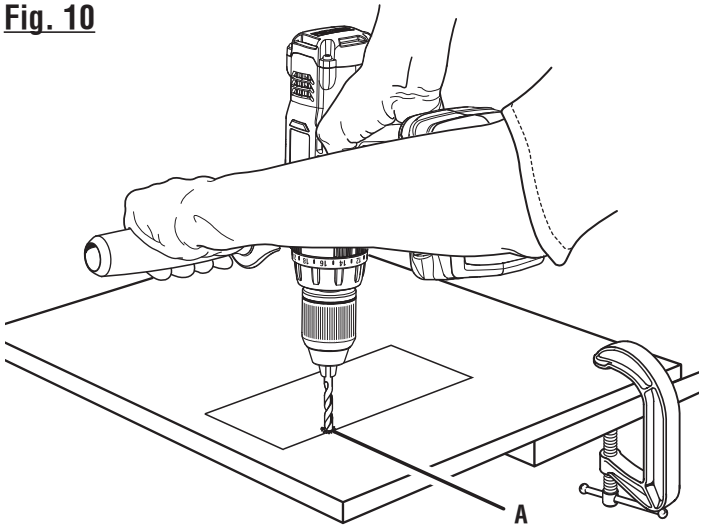

A - Pilot hole (trou pilote, agujero guía)

Fig. 11

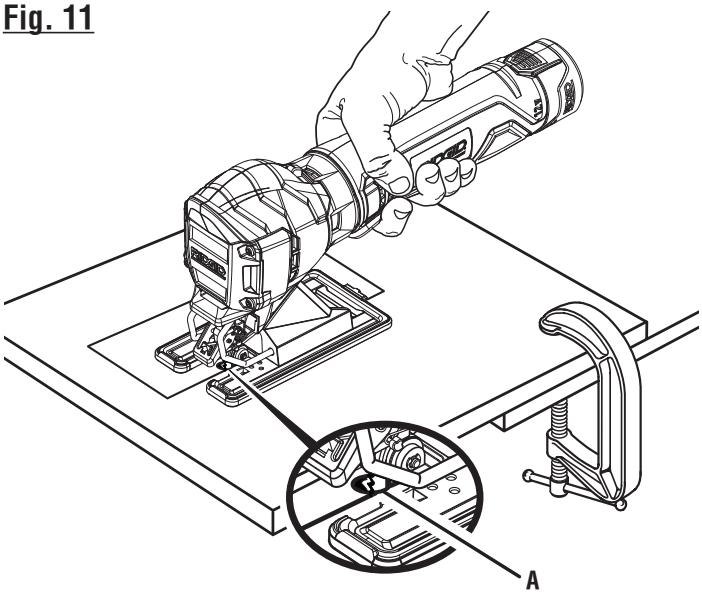

A - Pilot hole (trou pilote, agujero guía)

Fig. 12

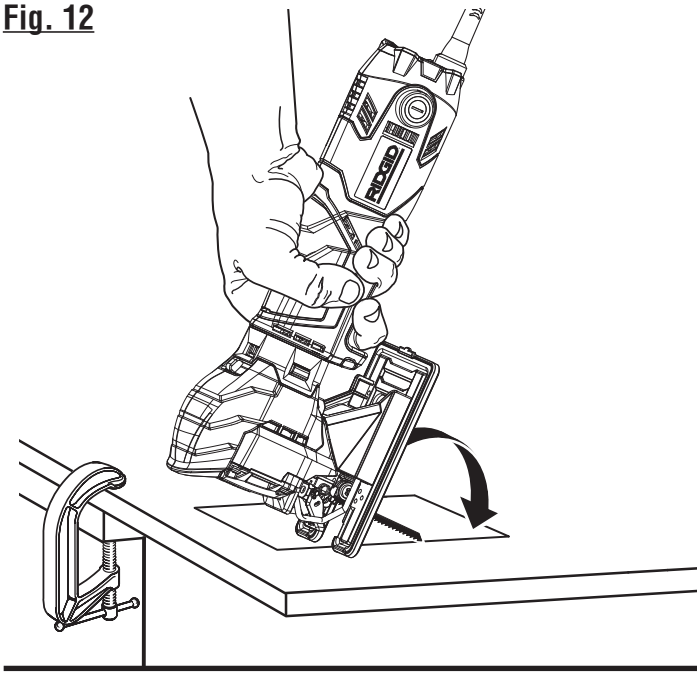

NOTES / NOTAS

NOTES / NOTAS

OPERATOR'S MANUAL
MANUEL D'UTILISATION
MANUAL DEL OPERADOR

JOBMAX™ JIG SAW HEAD
TÊTE À SCIE SAUTEUSE JOBMAX™
CABEZAL DE SIERRA DE VAIVÉN JOBMAX™

R8223407

RIDGID®

Customer Service Information:

For parts or service, contact your nearest RIDGID authorized service center. Be sure to provide all relevant information when you call or visit. For the location of the authorized service center nearest you, please call 1-866-539-1710 or visit us online at www.ridgid.com.

The model number of this tool is found on a plate attached to the motor housing. Please record the serial number in the space provided below. When ordering repair parts, always give the following information:

Model No. R8223407

Serial No. _____

Service après-vente :

Pour acheter des pièces ou pour un dépannage, contacter le centre de réparations RIDGID agréé le plus proche. Veiller à fournir toutes les informations pertinentes lors de tout appel téléphonique ou visite. Pour obtenir l'adresse du centre de réparations agréé le plus proche, téléphoner au 1-866-539-1710, ou visiter notre site www.ridgid.com.

Le numéro de modèle se trouve sur une plaquette fixée au boîtier du moteur. Noter le numéro de série dans l'espace ci-dessous. Lors de toute commande de pièces détachées, fournir les informations suivantes :

No. de modèle R8223407

No. de série _____

Información sobre servicio al consumidor:

Para piezas de repuesto o servicio, comuníquese con el centro de servicio autorizado de productos RIDGID de su preferencia. Asegúrese de proporcionar todos los datos pertinentes al llamar o al presentarse personalmente. Para obtener información sobre el centro de servicio autorizado más cercano a usted, le suplicamos llamar al 1-866-539-1710 o visitar nuestro sitio en la red mundial, en la dirección www.ridgid.com.

El número de modelo de este producto se encuentra en una placa adherida al alojamiento del motor. Le recomendamos anotar el número de serie en el espacio suministrado abajo. Al ordenar piezas de repuesto siempre proporcione la siguiente información:

Núm. de modelo R8223407

Núm. de serie _____

988000-615
4-3-12 (REV:04)

RÈGLES DE SÉCURITÉ PARTICULIÈRES

AVERTISSEMENT – Pour réduire les risques de blessure, l'utilisateur doit lire et comprendre le présent manuel d'utilisation ainsi que le manuel d'utilisation du bloc-piles, du chargeur et de la poignée motorisée avant de les utiliser. S'assurer que la tête et la poignée motorisée sont compatibles et qu'elles sont installées de la façon appropriée avant de les utiliser.

- **Tenir l'outil par ses surfaces de prises isolées lors des opérations pendant lesquelles l'accessoire de coupe peut entrer en contact avec du câblage caché ou avec son propre cordon d'alimentation.** Le contact d'un accessoire de coupe avec un fil sous tension expose les pièces métalliques de l'outil et peut électrocuter l'utilisateur.
- **Utiliser des serre-joints ou un autre système approprié pour maintenir fermement la pièce sur une surface stable.** Une pièce tenue à la main ou contre son corps est instable et peut causer une perte de contrôle.
- **Apprendre à connaître l'outil. Lire attentivement le manuel d'utilisation. Apprendre les applications et les limites de l'outil, ainsi que les risques spécifiques relatifs à son utilisation.** Le respect de cette consigne réduira les risques d'incendie, de choc électrique et de blessures graves.
- **Toujours porter une protection oculaire certifiée conforme à la norme ANSI Z87.1.** Si cette précaution n'est pas prise, des objets peuvent être projetés dans les yeux et d'autres lésions graves.
- **Protection respiratoire. Porter un masque facial ou un masque anti-poussière si le travail produit de la poussière.** Le respect de cette consigne réduira les risques de blessures graves.
- **Protection auditive. Porter une protection auditive lors de l'utilisation prolongée.** Le respect de cette règle réduira les risques de blessures graves.
- **Ne pas brancher sur le secteur avant d'avoir terminé l'assemblage.** Le non respect de cet avertissement peut causer un démarrage accidentel, entraînant des blessures graves.
- **Ne pas tenter d'utiliser la poignée si la tête de l'accessoire n'a pas été installée.** Cela pourrait entraîner des blessures graves.
- **Conserver ces instructions.** Les consulter fréquemment et les utiliser pour instruire les autres utilisateurs éventuels. Si cet outil est prêté, il doit être accompagné de ces instructions, afin d'éviter un usage incorrect et d'éventuelles blessures.

NOTE : VOIR LE MANUEL D'UTILISATION DE LA POIGNÉE MOTORISÉE POUR CONSULTER LES AUTRES RÈGLES DE SÉCURITÉ.

SYMBOLES

Les termes de mise en garde suivants et leur signification ont pour but d'expliquer le degré de risque associé à l'utilisation de ce produit.

SYMBOLE	SIGNAL	SIGNIFICATION
⚠	**DANGER :**	Indique une situation extrêmement dangereuse qui, si elle n'est pas évitée, aura pour conséquences des blessures graves ou mortelles.
⚠	**AVERTISSEMENT :**	Indique une situation potentiellement dangereuse qui, si elle n'est pas évitée, pourrait avoir pour conséquences des blessures graves ou mortelles.
⚠	**ATTENTION :**	Indique une situation potentiellement dangereuse qui, si elle n'est pas évitée, pourrait avoir pour conséquences des blessures légères ou de gravité modérée.
	ATTENTION :	(Sans symbole d'alerte de sécurité) Indique une situation pouvant entraîner des dommages matériels.

Certains des symboles ci-dessous peuvent être présents sur produit. Veiller à les étudier et à apprendre leur signification. Une interprétation correcte de ces symboles permettra d'utiliser produit plus efficacement et de réduire les risques.

SYMBOLE	NOM	DÉSIGNATION / EXPLICATION
⚠	Symbole d'alerte de sécurité	Précautions destinées à assurer la sécurité.
	Lire le manuel d'utilisation	Pour réduire les risques de blessures, l'utilisateur doit lire et veiller à bien comprendre le manuel d'utilisation avant d'utiliser ce produit.
	Protection oculaire	Toujours porter une protection oculaire avec écrans latéraux certifiée conforme à la norme ANSI Z87.1.
	Avertissement concernant l'humidité	Ne pas exposer à la pluie ou l'humidité.
	Symbole mains à l'écart	Le non-respect de cette mise en garde peut entraîner des blessures graves.
	Surface brûlante	Pour éviter les risques de blessures ou de dommages, éviter tout contact avec les surfaces brûlantes.
V	Volts	Tension
A	Ampères	Intensité
Hz	Hertz	Fréquence (cycles par seconde)
W	Watt	Alimentation
min	Minutes	Temps
⎓	Courant continu	Type ou caractéristique du courant
∿	Courant alternatif	Type de courant
n_o	Vitesse à vide	Vitesse de rotation à vide
.../min	Par minute	Tours, coups, vitesse périphérique, orbites, etc., par minute

CARACTÉRISTIQUES

FICHE TECHNIQUE

Vitesse à vide ..... 0-3000 courses de travail par minute

Course la longueur ..... 13 mm (1/2 po)

APPRENDRE À BIEN CONNAÎTRE SA TÊTE À SCIE SAUTEUSE JOBMAX™

Voir la figure 1, page 10.

La sécurité d'utilisation de ce produit exige la compréhension des informations apposées sur l'outil et contenues dans ce manuel d'utilisation, ainsi que la connaissance du travail à exécuter. Avant d'utiliser ce produit, se familiariser avec toutes ses fonctions et règles de sécurité.

PROTÈGE-LAME

Cette protège-lame le contact accidentel avec la lame.

ORIFICE DE SOUFFLANTE

La orifice de soufflante éloigne les débris de la ligne de coupe pour améliorer la ligne de coupe

LEVIER DE BLOCAGE ÉTEINDRE BIDIRECTIONNELLE

Cette scie est équipée d'un levier de blocage éteindre bidirectionnelle pour réduire le risque de démarrage accidentel.

PLAQUE DE PROTECTION

La plaque de protection a un fini lisse et s'adapte par pression sur le sabot métallique de la scie sauteuse. Ce dispositif permet de glisser l'outil sur la pièce à travailler sans en endommager la surface délicate.

VERROUILLAGE DE LAME SANS OUTIL

Le verrouillage de lame sans outil permet de changer de lame sans aucun outil.

PROPOSITION 65 DE LA CALIFORNIE

⚠ AVERTISSEMENT :

Ce produit et la poussière dégagée lors du ponçage, sciage, meulage, perçage de certains matériaux et lors d'autres opérations de construction contient des produits chimiques reconnus causer le cancer, des malformations congénitales ou des lésions de l'appareil reproducteur. ***Bien se laver les mains après toute manipulation.***

Voici certains exemples de ces produits chimiques :

- le plomb contenu dans la peinture au plomb,
- la silice cristalline contenue dans les briques, le béton et d'autres produits de maçonnerie, ainsi que
- l'arsenic et le chrome contenus dans le bois de construction traité par produits chimiques.

Le risque présenté par l'exposition à ces produits varie en fonction de la fréquence de ce type de travail. Pour réduire l'exposition,: travailler dans un endroit bien aéré et utiliser des équipements de sécurité approuvés tels que masques antipoussière spécialement conçus pour filtrer les particules microscopiques.

ASSEMBLAGE

DÉBALLAGE

Ce produit a été expédié complètement assemblé.

- Avec précaution, sortir l'produit et les accessoires de la boîte. S'assurer que toutes les pièces figurant sur la liste de contrôle sont incluses.

AVERTISSEMENT :
Ne pas utiliser le produit s'il n'est pas complètement assemblé ou si des pièces semblent manquantes ou endommagées. Le fait d'utiliser un produit assemblé de façon inadéquate ou incomplète peut entraîner des blessures graves.

- Examiner soigneusement l'produit pour s'assurer que rien n'a été brisé ou endommagé en cours de transport.
- Ne pas jeter les matériaux d'emballage avant d'avoir soigneusement examiné l'produit et avoir vérifié qu'il fonctionne correctement.
- Si des pièces manquent ou sont endommagées, téléphoner au 1-866-539-1710.

LISTE DE CONTRÔLE D'EXPÉDITION

Garde anti-éclatement

Tête à scie sauteuse JobMax™

Lames de scie à tige en T (bois)

Manuel d'utilisation

AVERTISSEMENT :
Si des pièces manquent ou sont endommagées, ne pas utiliser cet produit avant qu'elles aient été remplacées. Le fait d'utiliser ce produit même s'il contient des pièces endommagées ou s'il lui manque des pièces peut entraîner des blessures graves.

AVERTISSEMENT :
Ne pas essayer de modifier cet produit ou de créer des accessoires non recommandés pour cet produit. De telles altérations ou modifications sont considérées comme un usage abusif et peuvent créer des conditions dangereuses, risquant d'entraîner des blessures graves.

AVERTISSEMENT :
Toujours retirer le bloc-piles du produit ou le débrancher de l'alimentation électrique lors de l'assemblage des pièces pour prévenir le démarrage accidentel pouvant causer des blessures graves.

UTILISATION

AVERTISSEMENT :
Ne pas laisser la familiarité avec l'produit faire oublier la prudence. Ne pas oublier qu'une fraction de seconde d'inattention peut entraîner des blessures graves.

AVERTISSEMENT :
Toujours porter une protection oculaire avec écrans latéraux certifiée conforme à la norme ANSI Z87.1. Si cette précaution n'est pas prise, des objets peuvent être projetés dans les yeux et causer des lésions graves.

AVERTISSEMENT :
Ne pas utiliser d'produits ou accessoires non recommandés pour cet outil. L'utilisation de pièces et accessoires non recommandés peut entraîner des blessures graves.

AVERTISSEMENT :
Le produit peut être utilisé avec une ou deux mains illustrée à la figures 7 et 8. Planifier la position des mains, de façon à ce que les doigts ne risquent pas de glisser et d'entrer dans le chemin de coupe

APPLICATIONS

Ce produit peut être utilisé pour les applications ci-dessous:

- Coupe de tous types de produits du bois (planches, contre-plaqué, lambrissage, aggloméré et bois dur)
- Coupe de tôle mince (lame pour coupe de métaux vendu séparément)
- Coupe de plastiques et laminés

INSTALLATION/RETRAIT LA TÊTE DE LA SCIE SAUTEUSE

Voir la figure 2, page 10.

Pour installer la tête de la scie sauteuse :

- Retirer le bloc-piles de la poignée motorisée ou débrancher la poignée motorisée de l'alimentation électrique.
- Placer la tête désirée sur la poignée motorisée et appuyer jusqu'à ce que les loquets s'enclenchent en place. Tirer

sur la tête pour s'assurer qu'elle est fixée solidement avant de commencer l'opération.

- Réinstaller le bloc-piles ou brancher la poignée motorisée à l'alimentation électrique.

Pour enlever la tête de la scie sauteuse :

- Retirer le bloc-piles de la poignée motorisée ou débrancher la poignée motorisée de l'alimentation électrique.
- Appuyer sur les loquets de la poignée motorisée et tirer la tête de la scie sauteuse hors de la poignée motorisée.

MISE EN MARCHE/ARRÊT DE LA SCIE SAUTEUSE

Voir la figure 3, page 10.

- **Pour mettre la scie sauteuse en marche :** Glisser le levier de blocage éteindre bidirectionnelle vers la droite ou la gauche et appuyer sur la gâchette de commande de la poignée motorisée.
- **Pour arrêter la scie sauteuse :** Relâcher la gâchette de commande de la poignée motorisée.

ATTENTION :
Le levier de blocage éteindre bidirectionnelle doit être en position « LOCK » (centre) lorsque la scie n'est pas utilisée ou est transportée.

GARDE ANTI-ÉCLATEMENT

Voir les figures 4 et 5, page 10.

Cette scie est dotée d'un insert permettant de couper sans éclater le bois pour diminuer les éclatements. Ce dispositif est particulièrement utile pour la coupe du contreplaqué. Il ne doit être utilisé que pour les coupes droites ou circulaires. **Ne pas l'utiliser pour les coupes en biseau ou plongeantes.**

Pour attacher et retirer l'insert anti-éclatement :

- Retirer le bloc-piles de la poignée motorisée ou débrancher la poignée motorisée de l'alimentation électrique.
- Retirer la tête de la scie sauteuse de la poignée motorisée.
- Appuyer sur l'ergot de la plaque de protection et retirer de la base.

  Pour le attacher: Glisser le garde anti-éclatement sur la base en positionnant les saillies face à la lame. Les rainures du garde anti-éclatement doivent s'enclencher dans les ergots de la base. Remplacer la plaque de protection.

  Pour le retrait: Tenir le garde anti-éclatement et le glisser hors de la base de la scie sauteuse. Remplacer la plaque de protection.

INSTALLATION ET RETRAIT DES LAMES

Voir la figure 6, page 10.

NOTE : La scie est conçue pour n'utiliser que des lames à tige en T et tigue en U.

Installation de la lame :

- Retirer le bloc-piles de la poignée motorisée ou débrancher la poignée motorisée de l'alimentation électrique.
- Retirer le garde anti-éclatement, si installé.
- Relever le levier du verrouillage de lame sans outil.
- Maintenir le levier du verrouillage de lame sans outil vers le haut, insérer la lame de la scie le plus profondément possible dans la fente du serre-lame et le rouleau d'appui de la lame.
- Vérifier que l'arrière de la lame est correctement positionné dans l'encoche du guide à rouleau et serre-lame.
- Relâcher le levier du verrouillage de lame sans outil. Vérifier que la lame est solidement assujettie.

  NOTE : Ne pas utiliser l'outil si la lame n'est pas installée correctement.
- Réinstaller le bloc-piles ou brancher la poignée motorisée à l'alimentation électrique.

Retrait de la lame :

- Retirer le bloc-piles de la poignée motorisée ou débrancher la poignée motorisée de l'alimentation électrique.
- Retirer le garde anti-éclatement, si installé.
- Relever le levier du verrouillage de lame sans outil.
- Tout en maintenant le levier du verrouillage de lame sans outil relevé, retirer la lame.

SCIAGE GÉNÉRAL

Voir la figure 7, page 11.

Placer le devant de la base de la scie contre la pièce à couper et aligner le tranchant de la lame sur la ligne de coupe tracée sur la pièce. Mettre la poignée motorisée en marche et la pousser vers l'avant. Appuyer sur la scie de manière à assurer sa stabilité et la pousser vers l'avant avec juste assez de force pour que la lame continue de couper. Ne pas forcer la scie. Cela pourrait causer une surchauffe du moteur et la cassure de la lame. Les lames de scie brisées, émoussées ou usées doivent être remplacées par des lames neuves.

COUPE DROITE

Voir la figure 8, page 11.

Une coupe rectiligne peut être obtenue en assujettissant une planche ou une règle sur la pièce à couper pour guider la scie. Ne couper que dans un sens, ne jamais couper jusqu'à la moitié d'une pièce dans un sens et terminer la coupe dans l'autre.

DÉCOUPE DE FORMES

Voir la figure 9, page 11.

NOTE : Ne pas utiliser l'insert anti-éclatement pour les coupes en biseau, les coupes de profils, les coupes plongeantes et la coupe de métaux.

Les découpes de formes sont exécutées en guidant la scie sauteuse par pression sur la poignée, comme illustré.

UTILISATION

AVERTISSEMENT :
Toujours retirer le bloc-piles du produit ou le débrancher de l'alimentation électrique lors de l'assemblage des pièces pour prévenir le démarrage accidentel pouvant causer des blessures graves.

COUPE PLONGEANTE

Voir les figures 10 - 12, page 11.

Selon l'épaisseur du matériau à couper, il peut être nécessaire d'effectuer un trou pilote avant d'effectuer les coupes en plongée.

AVERTISSEMENT :
Lors des coupes plongeantes, prendre les précautions les plus extrêmes afin de ne pas risquer de perdre le contrôle de la scie, briser la lame ou endommager la pièce en train d'être coupée. Nous recommandons de ne pas pratiquer de coupes plongeantes dans des matériaux autres que le bois.

Pour faire des trous pilotes à l'aide du forage de guidage :

- Marquer clairement la ligne de coupe sur la pièce.
- Percer un trou pilote en l'intérieur de la zone marquée par la ligne de coupe. Le trou pilote doit être assez large pour pouvoir glisser la lame dans le matériau.
- Abaisser lentement la lame dans le trou pilote de la pièce à ouvrer jusqu'au contact de la base avec la pièce à ouvrer. Enfoncer complètement la gâchette de commande pour démarrer la scie.
- Ne pas déplacer la base de la scie avant la lame n'est pas complètement introduite dans la pièce à ouvrer et que la base ne soit fermement en contact avec la pièce à travailler.
- Pousser la scie vers l'avant pour achever la découpe.

Pour faire des coupes en plongée sans trou pilote :

- Marquer clairement la ligne de coupe sur la pièce.
- Incliner la scie vers l'avant, de manière à ce qu'elle repose sur le devant de sa base et que la lame n'entre pas en contact avec la pièce à couper lorsque la scie est mise en marche.
- S'assurer que la lame est alignée avec de la partie à couper.
- Enfoncer complètement la gâchette de commande. et abaisser lentement la lame dans la pièce à travailler jusqu'à ce qu'elle morde dans le pièce à travailler.
- Continuer d'abaisser la lame dans la pièce, jusqu'à ce que la base de la scie repose à plat sur la pièce, puis pousser la scie vers l'avant pour achever la découpe.
- Pour ce type de coupe, utiliser exclusivement une lame à 7 dents par pouce.

ENTRETIEN

AVERTISSEMENT :
Utiliser exclusivement des pièces Ridgid identiques à celles d'origine pour les réparations. L'usage de toute autre pièce pourrait créer une situation dangereuse ou endommager l'outil.

AVERTISSEMENT :
Toujours porter une protection oculaire avec écrans latéraux certifiée conforme à la norme ANSI Z87.1. Si cette précaution n'est pas prise, des objets peuvent être projetés dans les yeux et causer des lésions graves.

AVERTISSEMENT :
Toujours retirer le bloc-piles de la poignée motorisée ou débrancher la poignée de l'alimentation électrique avant de faire l'entretien ou la réparation pour éviter des blessures graves.

ENTRETIEN GÉNÉRAL

Éviter d'utiliser des solvants pour le nettoyage des pièces en plastique. La plupart des matières plastiques peuvent être endommagées par divers types de solvants du commerce. Utiliser un chiffon propre pour éliminer la saleté, la poussière, l'huile, la graisse, etc.

AVERTISSEMENT :
Ne jamais laisser de liquides tels que le fluide de freins, l'essence, les produits à base de pétrole, les huiles pénétrantes, etc., entrer en contact avec les pièces en plastique. Les produits chimiques peuvent endommager, affaiblir ou détruire le plastique, ce qui peut entraîner des blessures graves.

FIGURES (ILLUSTRATIONS) COMMENÇANT SUR 10 DE PAGE APRÈS LA SECTION ESPAGNOL.

GARANTIE

GARANTIE D'ENTRETIEN DE 3 ANS SUR LES OUTILS ÉLECTRIQUES À MAIN ET D'ÉTABLI RIDGID®

Une preuve d'achat doit être présentée pour toute demande de réparation sous garantie.

Cette garantie se limite aux outils électriques à main et d'établi RIDGID® achetés à partir du 1/2/04. Ce produit est fabriqué par One World Technologies, Inc., sous licence de marque de RIDGID, Inc. Toutes les correspondances relatives à la garantie doivent être adressées à One World Technologies, Inc. à l'intention de : Service technique des outils motorisés à main et d'établi RIDGID, au 1-866-539-1710 (appel gratuit).

POLITIQUE DE SATISFACTION ASSURÉE DE 90 JOURS

En cas de non satisfaction pour quelque raison que ce soit au cours des 90 jours suivant la date d'achat de cet outil à main ou d'établi RIDGID®, il pourra être retourné au point de vente pour échange ou remboursement intégral. Pour obtenir un outil en échange, l'équipement original devra être retourné, dans son emballage d'origine, accompagné d'une preuve d'achat. L'outil fourni en échange sera couvert par la garantie limitée pour le restant de la période de validité de 3 ANS.

CE QUI EST COUVERT PAR LA GARANTIE LIMITÉE DE 3 ANS

Cette garantie sur les outils électriques à main et d'établi RIDGID® couvre tous les vices de matériaux et de fabrication, ainsi que les articles de consommation courants, tels que balais, mandrins, moteurs, commutateurs, cordons, engrenages et même les batteries d'outils sans fil de cet outil RIDGID®, pour une période de trois ans, à compter de la date d'achat. Les garanties d'autres produits RIDGID® peuvent être différentes.

RÉPARATIONS SOUS GARANTIE

Pour toute réparation sous garantie, cet outil RIDGID® devra être retourné, en port payé, à un centre de réparations RIDGID® pour outils motorisés à main et d'établi agréé. L'adresse du centre de réparations agréé le plus proche peut être obtenue en appelant le 1-866-539-1710 (appel gratuit) ou en accédant au site Internet RIDGID®, www.ridgid.com. Le reçu de vente daté doit être présenté lors de toute demande de réparation sous garantie. Le centre de réparations agréé corrigera tout défaut de fabrication et réparera ou remplacera (à notre choix) gratuitement, toute pièce défectueuse.

CE QUI N'EST PAS COUVERT

La garantie ne couvre que l'acheteur au détail original et n'est pas transférable. Cette ne couvre pas les problèmes de fonctionnement, défaillances ou autres défauts résultant d'un usage incorrect ou abusif, de la négligence, de la modification, de l'altération ou de réparations effectuées par quiconque autre qu'un centre de réparations d'outils motorisés à main et d'établi RIDGID® agréé. Les articles de consommation fournis avec cet outil, tels que, mais sans y être limité, les lames, embouts et abrasifs, ne sont pas couverts.

ONE WORLD TECHNOLOGIES, INC. NE FAIT AUCUNE AUTRE GARANTIE, REPRÉSENTATION OU PROMESSE CONCERNANT LA QUALITÉ ET LES PERFORMANCES DE CET OUTIL MOTORISÉ, AUTRES QUE CELLES EXPRESSÉMENT INDIQUÉES DANS LE PRÉSENT DOCUMENT.

AUTRES LIMITATIONS

Sous réserve que les lois en vigueur le permettent, toutes les garanties implicites sont exclues, y compris les GARANTIES DE VALEUR MARCHANDE ou D'ADÉQUATION À UN USAGE PARTICULIER. Toutes les garanties implicites, y compris les garanties de valeur marchande ou d'adéquation à un usage particulier ne pouvant pas être exclues en raison des lois en vigueur, sont limitées à une durée de trois ans, à compter de la date d'achat. One World Technologies, Inc. et RIDGID, Inc. déclinent toute responsabilités pour les dommages directs ou indirects. Certains états et provinces ne permettant pas de limitation sur la durée des garanties implicites, et/ou l'exclusion ou la limitation des dommages directs ou indirects, les restrictions ci-dessus peuvent ne pas être applicables. Cette garantie donne au consommateur des droits spécifiques, et celui-ci peut bénéficier d'autres droits, qui varient selon les états ou provinces.

One World Technologies, Inc.
P.O. Box 35, Hwy. 8
Pickens, SC 29671, États-Unis

REGLAS DE SEGURIDAD ESPECÍFICAS

ADVERTENCIA – Para reducir el riesgo de lesiones, el usuario debe leer y comprender este manual del operador, así como el manual del operador del paquete de baterías, el cargador y el mango de control antes de su uso. Asegúrese de que el cabezal y el mango de control sean compatibles y de que se ajusten correctamente.

- **Sujete la herramienta eléctrica por las superficies aisladas de sujeción cuando realice una operación en la que el accesorio de corte pueda entrar en contacto con cables ocultos o con su propio cable.** El accesorio de corte que entre en contacto con un cable "con carga" puede hacer que la electricidad se transmita a las piezas metálicas expuestas de la herramienta eléctrica y eso podría provocar una descarga eléctrica en el operador.
- **Utilice prensas o cualquier otro medio práctico de asegurar y sostener la pieza de trabajo en una plataforma segura.** Sostener la pieza con la mano o contra el cuerpo es inestable y puede causar una pérdida de control.
- **Familiarícese con su herramienta eléctrica. Lea cuidadosamente el manual del operador. Aprenda sus usos y limitaciones, así como los posibles peligros específicos de esta herramienta.** Con el cumplimiento de esta regla se reduce el riesgo de una descarga eléctrica, incendio o lesión seria.
- **Siempre póngase protección ocular con la marca de cumplimiento de la norma ANSI Z87.1.** La inobservancia de esta advertencia puede permitir que los objetos lanzados hacia los ojos y otros provocarle lesiones graves.
- **Protéjase los pulmones. Use una careta o mascarilla contra el polvo si la operación genera mucho polvo.** Con el cumplimiento de esta regla se reduce el riesgo de lesiones corporales serias.
- **Protéjase los oídos. Durante períodos prolongados de utilización del producto, póngase protección para los oídos.** Con el cumplimiento de esta regla se reduce el riesgo de lesiones corporales serias.
- **No conecte la unidad al suministro de corriente sin haber terminado de armarla.** De lo contrario la unidad puede ponerse en marcha accidentalmente, con el consiguiente riesgo de lesiones corporales serias.
- **No intente usar el mango sin haber instalado un cabezal accesorio.** Hacerlo podría causar lesiones personales graves.
- **Guarde estas instrucciones.** Consúltelas con frecuencia y empléelas para instruir a otras personas que puedan utilizar esta herramienta. Si presta a alguien esta herramienta, facilítele también las instrucciones con el fin de evitar un uso indebido del producto y posibles lesiones.

NOTA: CONSULTE EL MANUAL DEL OPERADOR DEL MANGO DE CONTROL PARA CONOCER REGLAS ADICIONALES DE SEGURIDAD.

SÍMBOLOS

Las siguientes palabras de señalización y sus significados tienen el objeto de explicar los niveles de riesgo relacionados con este producto.

SÍMBOLO	SEÑAL	SIGNIFICADO
	PELIGRO:	Indica una situación peligrosa inminente, la cual, si no se evita, causará la muerte o lesiones serias.
	ADVERTENCIA:	Indica una situación peligrosa posible, la cual, si no se evita, podría causar la muerte o lesiones serias.
	PRECAUCIÓN:	Indica una situación peligrosa posible, la cual, si no se evita, podría causar lesiones menores o leves.
	PRECAUCIÓN:	(Sin el símbolo de alerta de seguridad) Indica una situación que puede producir daños materiales.

Es posible que se empleen en este producto algunos de los siguientes símbolos. Le suplicamos estudiarlos y aprender su significado. Una correcta interpretación de estos símbolos le permitirá utilizar mejor y de manera más segura el producto.

SÍMBOLO	NOMBRE	DENOMINACIÓN/EXPLICACIÓN
	Alerta de seguridad	Precauciones para su seguridad.
	Lea el manual del operador	Para reducir el riesgo de lesiones, el usuario debe leer y comprender el manual del operador antes de usar este producto.
	Protección ocular	Siempre póngase protección ocular con protección lateral con la marca de cumplimiento de la norma ANSI Z87.1.
	Alerta de condiciones húmedas	No exponga la unidad a la lluvia ni la use en lugares húmedos.
	Símbolo de no acercar las manos	Si no mantiene las manos alejadas de la hoja de corte, se causará serias lesiones corporales.
	Superficie caliente	Para reducir el riesgo de lesiones corporales o daños materiales evite tocar toda superficie caliente.
V	Voltios	Voltaje
A	Amperios	Corriente
Hz	Hertz	Frecuencia (ciclos por segundo)
W	Watts	Potencia
min	Minutos	Tiempo
⎓	Corriente continua	Tipo o característica de corriente
∿	Corriente alterna	Tipo de corriente
n_0	Velocidad en vacío	Velocidad de rotación, en vacío
.../min	Por minuto	Revoluciones, carreras, velocidad superficial, órbitas, etc., por minuto

CARACTERÍSTICAS

ESPECIFICACIONES DEL PRODUCTO

Velocidad en vacio ..... 0-3000 carreras por minuto

Longitud de la carrera ..... 13 mm (1/2 pulg)

CONOZCA SU CABEZAL DE SIERRA DE VAIVÉN JOBMAX™

Vea la figura 1, página 10.

Para usar este producto con la debida seguridad se debe comprender la información indicada en la herramienta misma y en este manual, y se debe comprender también el trabajo que intenta realizar. Antes de usar este producto, familiarícese con todas las características de funcionamiento y normas de seguridad del mismo.

PROTECCIÓN DE LA HOJA

La protección de la hoja sirve para proteger al operador de tocar accidentalmente la hoja de la sierra.

ABERTURA DEL SOPLADOR

La abertura del soplador aleja los desechos de la línea de corte para mejorar la línea de visión

PALANCA DE SEGURO DE APAGADO BIDIRECCIONAL

El palanca de seguro de apagado bidireccional reduce la posibilidad de arrancar accidentalmente la unidad.

PLACA PROTECTORA

La placa protectora tiene un acabado liso y puede encajarse a presión sobre la zapata metálica de la sierra. Esto facilita el deslizamiento de la herramienta por la superficie de una pieza delicada, sin estropearla.

MORDAZA PARA HOJA NO REQUIERE HERRAMIENTA

La mordaza de la hoja dispone de una útil palanca para cambiar las hojas de la sierra sin necesidad de utilizar herramientas.

CALIFORNIA - PROPUESTA DE LEY NÚM. 65

⚠ ADVERTENCIA:

Este producto puede contener sustancias químicas (por ejemplo, plomo) reconocidas por el estado de California como causantes de cáncer, defectos congénitos y otras afecciones del aparato reproductor. ***Lávese las manos después de utilazar el aparato.***

Algunos ejemplos de estas sustancias químicas son:

- plomo de las pinturas a base de plomo,
- silicio cristalino de los ladrillos, del cemento y de otros productos de albañilería, y
- arsénico y cromo de la madera químicamente tratada.

El riesgo de la exposición a estos compuestos varía, según la frecuencia con que se realice este tipo de trabajo. Para reducir la exposición personal, trabaje en áreas bien ventiladas, y con equipo de seguridad aprobado, tal como las caretas para el polvo especialmente diseñadas para filtrar partículas microscópicas.

ARMADO

DESEMPAQUETADO

Enviamos este producto completamente armado.

- Extraiga cuidadosamente de la caja el producto y los accesorios. Asegúrese de que estén presentes todos los artículos enumerados en la lista de empaquetado.

ADVERTENCIA:
No use este producto si no está totalmente ensamblado o si alguna pieza falta o está dañada. Si utiliza un producto que no se encuentra ensamblado de forma correcta y completa, puede sufrir lesiones graves.

- Inspeccione cuidadosamente el producto para asegurarse de que no haya sufrido ninguna rotura o daño durante el transporte.
- No deseche el material de empaquetado sin haber inspeccionado cuidadosamente el producto y haberla utilizado satisfactoriamente.
- Si hay alguna parte dañada o faltante, llame al 1-866-539-1710, donde le brindaremos asistencia.

LISTA DE EMPAQUETADO

Protección antiastillamiento

Conozca su cabezal de sierra de vaivén JobMax™

Hojas con fuste en “T” (madera)

Manual del operador

ADVERTENCIA:
Si hay piezas dañadas o faltantes, no utilice este producto sin haber reemplazado las piezas dañadas o faltantes. Usar este producto con partes dañadas o faltantes puede causar lesiones serias al operador.

ADVERTENCIA:
No intente modificar este producto ni hacer accesorios no recomendados para la misma. Cualquier alteración o modificación constituye maltrato el cual puede causar una condición peligrosa, y como consecuencia posibles lesiones corporales serias.

ADVERTENCIA:
Para evitar arranques accidentales que pudieran causar lesiones personales de gravedad, siempre retire el pack de baterías del producto o desconecte la herramienta de la fuente de alimentación cuando ensamble componentes

FUNCIONAMIENTO

ADVERTENCIA:
No permita que su familarización con las herramientas lo vuelva descuidado. Tenga presente que un descuido de un instante es suficiente para causar una lesión grave.

ADVERTENCIA:
Siempre póngase protección ocular con protección lateral con la marca de cumplimiento de la norma ANSI Z87.1. La inobservancia de esta advertencia puede permitir que los objetos lanzados hacia los ojos puedan provocarle lesiones graves.

ADVERTENCIA:
No utilice ningún aditamento o accesorio no recomendado por el fabricante de esta herramienta. El empleo de aditamentos o accesorios no recomendados podría causar lesiones serias.

ADVERTENCIA:
Este producto se puede utilizar con una o dos manos como se muestra en las figuras 7 y 8. Planifique la colocación de las manos de manera que los dedos no estén en ninguna parte donde un resbalón pudiera hacerlos caer en la trayectoria de corte

USOS

Este producto puede emplearse para los fines siguientes:

- Corte de todos tipos de productos de madera (tablas, madera contrachapada, paneles, madera aglomerada y madera dura)
- Corte de chapa metálica delgada (hoja para corte de metal se vende por separado)
- Corte de plásticos y laminados

INSTALAR Y DESMONTAJE EL CABEZAL DE LA SIERRA DE VAIVÉN

Vea la figura 2, página 10.

Para instalar el cabezal de la sierra de vaivén:

- Retire el paquete de baterías del mango de control o desconecte el mango de control de la fuente de alimentación.

- Coloque el cabezal deseado en el mango de control y empuje hasta que los pestillos hagan clic y queden fijos en su posición. Tire del cabezal para asegurarse de que esté debidamente instalado antes de proceder a utilizar el producto.
- Vuelva a instalar el paquete de baterías o conecte el mango de control a la fuente de alimentación.

Para retirar el cabezal de la sierra de vaivén:

- Retire el paquete de baterías del mango de control o desconecte el mango de control de la fuente de alimentación.
- Presione los pestillos del mango de control y tire del cabezal de la sierra de vaivén para alejarlo del mango de control.

ENCENDIDO Y APAGADO LA SIERRA DE VAIVÉN

Vea la figura 3, página 10.

- **Para encender la sierra de vaivén:** Deslice la palanca de seguro de apagado bidireccional hacia la derecha o hacia la izquierda y presione el gatillo del interruptor del mango de control.
- **Para apagar la sierra de vaivén:** Suelte el gatillo del interruptor del mango de control.

PRECAUCIÓN:
El palanca de seguro de apagado bidireccional debe estar en la posición de “LOCK” (asegurar) cuando la sierra no está siendo utilizada o al ser transportada.

PROTECCIÓN ANTIASTILLAMIENTO

Vea las figuras 4 y 5, página 10.

Esta protección antiastillamiento es especialmente al cortar madera contrachapada para reducir el astillamiento. Esta característica debe utilizarse solamente al efectuar cortes rectos o circulares. **No es para cortes en bisel ni en introducción vertical.**

Para volver y retirar a colocar el protección antiastillamiento:

- Retire el paquete de baterías del mango de control o desconecte el mango de control de la fuente de alimentación.
- Retire el cabezal de la sierra de vaivén del mango de control.
- Presione la lengüeta de la placa lisa y retírela de la base.

  Para volver a colocarlo: Deslice el inserto antiastillamiento sobre la base con la muesca hacia la hoja. Las ranuras del inserto antiastillamiento deben encajar en las lengüetas de la base. Retire la placa lisa.

  Para retirar: Sujete el inserto antiastillamiento y deslícelo alejándolo de la base de la sierra de vaivén. Retire la placa lisa.

INSTALAR Y DESMONTAJE LAS HOJAS

Vea la figura 6, página 10.

NOTA: La sierra de vaivén está diseñada para usar hojas de fuste en “T” y fuste en “U” solamente.

Para instalar la hoja:

- Retire el paquete de baterías del mango de control o desconecte el mango de control de la fuente de alimentación.
- De estar insertado, retire el inserto antiastillamiento.
- Levante la mordaza para hoja no requiere herramienta hasta que se detenga.
- Con la palanca de la mordaza para hoja no requiere herramienta hacia arriba, inserte la hoja de sierra lo más profundo que sea posible dentro de la ranura en el cuerpo de la mordaza para hojas y en el rodillo del soporte de la hoja.
- Revise para asegurarse de que la parte posterior de la hoja de corte esté centrada en la ranura dede la guía del rodillo y la cuerpo de la mordaza de la hoja.
- Aflojar mordaza para hoja no requiere herramienta. Asegúrese de que la hoja esté firmemente en su lugar.

  NOTA: No utilice la herramienta si la hoja no está instalada correctamente.
- Vuelva a instalar el paquete de baterías o conecte el mango de control a la fuente de alimentación.

Para quitar hoja:

- Retire el paquete de baterías del mango de control o desconecte el mango de control de la fuente de alimentación.
- De estar insertado, retire el inserto antiastillamiento.
- Levante la mordaza para hoja no requiere herramienta de la hoja hasta que se detenga.
- Sosteniendo en la posición superior la mordaza para hoja no requiere herramienta, retire ésta.

CORTES GENERALES

Vea la figura 7, página 11.

Deje descansar la parte frontal de la base de la sierra en la pieza de trabajo y alinee el borde de corte de la hoja con la línea de dicha pieza. Encienda la mango de control y desplácela hacia adelante por la superficie de la pieza de trabajo. Aplique presión hacia abajo para mantener estable la sierra, y hacia adelante aplique sólo la presión suficiente para mantener la sierra cortando. No fuerce la sierra. Si se fuerza la sierra puede recalentarse el motor y romperse la hoja de corte. Las hojas de sierra rotas y sin filo (o desgastadas) se deben cambiar por hojas nuevas.

CORTES RECTOS

Vea la figura 8, página 11.

Pueden realizarse cortes rectos fijando con prensas de mano una tabla recta o regla en la pieza de trabajo y guiando el borde de la sierra contra la misma. Realice el corte en una sola dirección; no corte hasta medio camino, para luego completar el corte a partir del extremo opuesto.

CORTES CONTORNEADOS

Vea la figura 9, página 11.

NOTA: No utilice el protección antiastillamiento (no se incluye) cuando efectúe cortes contorneados y por penetración, ni cuando corte metal.

FUNCIONAMIENTO

Pueden efectuarse cortes contorneados con la sierra de vaivén; para ello, guíe la dirección del corte aplicando presión lateral en el mango, como se muestra.

ADVERTENCIA:
Para evitar arranques accidentales que pudieran causar lesiones personales de gravedad, siempre retire el pack de baterías del producto o desconecte la herramienta de la fuente de alimentación cuando ensamble componentes.

CORTES DE PENETRACIÓN

Vea las figuras 10 a 12, página 11.

Dependiendo del espesor del material que se está cortando, es posible que deba taladrar un agujero guía antes de efectuar cortes de penetración.

ADVERTENCIA:
Para evitar perder el control, romper hojas o dañar la pieza de trabajo, siempre tenga extrema precaución al efectuar cortes de penetración. No recomendamos efectuar cortes de penetración enningún material que no sea madera.

Para realizar cortes de penetración utilizando agujeros guía:

- Marque claramente la línea de corte en la pieza de trabajo.
- Perfore un agujero guía a través de área marcada por la en la línea de corte. El agujero guía debe ser lo suficientemente grande como para poder deslizar la hoja a través del material.
- Haga descender lentamente la hoja a través del agujero guía de la pieza de trabajo hasta que la base entre en contacto con la pieza. Presione por completo el gatillo del interruptor para arrancar la sierra.
- Solo mueva la base hacia adelante cuando la hoja haya atravesado por completo la pieza de trabajo y la base toque completamente dicha pieza.
- Mueva hacia adelante la sierra para terminar la abertura.

Para realizar cortes de penetración sin utilizar agujeros guía:

- Marque claramente la línea de corte en la pieza de trabajo.
- Incline hacia adelante la sierra, de manera que descanse en el borde delantera de la base y la hoja no toque la pieza de trabajo al encender la sierra.
- Asegúrese de que la hoja esté dentro del área del corte.
- Presione por completo el gatillo del interruptor and lentamente baje la hoja para introducirla en la pieza de trabajo hasta que empiece a cortar a través de la madera.
- Continúe bajando e introduciendo la hoja en la pieza de trabajo hasta que la base descanse completamente abatida sobre la superficie de la pieza de trabajo, y después desplace hacia adelante la sierra para completar el corte.
- Para este tipo de corte sólo utilice hoja de 7 dientes por pulgada.

MANTENIMIENTO

ADVERTENCIA:
Para el servicio de la unidad sólo utilice piezas de repuesto RIDGID® idénticas. El empleo de piezas diferentes puede presentar un peligro o causar daños al producto.

ADVERTENCIA:
Siempre póngase protección ocular con protección lateral con la marca de cumplimiento de la norma ANSI Z87.1. Si no cumple esta advertencia, los objetos que salen despedidos pueden producirle lesiones serias en los ojos.

ADVERTENCIA:
Para evitar lesiones personales de gravedad, siempre retire el paquete de baterías del mango de control o desconecte el mango de control de la fuente de alimentación cuando realice tareas de limpieza o mantenimiento.

MANTENIMIENTO GENERAL

Evite el empleo de solventes al limpiar piezas de plástico. La mayoría de los plásticos son susceptibles a diferentes tipos de solventes comerciales y pueden resultar dañados. Utilice paños limpios para eliminar la suciedad, el polvo, el aceite, la grasa, etc.

ADVERTENCIA:
No permita en ningún momento que fluidos para frenos, gasolina, productos a base de petróleo, aceites penetrantes, etc., lleguen a tocar las piezas de plástico. Las sustancias químicas pueden dañar, debilitar o destruir el plástico, lo cual a su vez puede producir lesiones serias.

GARANTÍA

HERRAMIENTAS ELÉCTRICAS DE MANO Y ESTACIONARIAS RIDGID® — GARANTÍA DE SERVICIO LIMITADA DE TRES AÑOS

Debe presentarse prueba de la compra al solicitar servicio al amparo de la garantía.

Se limita a las herramientas de mano y estacionarias RIDGID® adquiridas a partir de 1/Feb./04. Este producto está manufacturado por One World Technologies, Inc., La licencia de uso de la marca comercial es otorgada por RIDGID, Inc. Toda comunicación en relación con la garantía debe dirigirse a One World Technologies, Inc., a la atención de: Servicio Técnico de Herramientas Eléctricas de Mano y Estacionarias RIDGID, al (línea gratuita) 1-866-539-1710.

POLÍTICA DE GARANTÍA DE SATISFACCIÓN DE 90 DÍAS

Durante los primeros 90 días a partir de la fecha de compra, si no está satisfecho con el desempeño de esta herramienta de mano o estacionaria RIDGID®por cualquier razón, puede devolverla al establecimiento donde la adquirió, donde se le proporcionará un reembolso total o un intercambio. Para recibir una herramienta de reemplazo, debe presentar documentación de prueba de la compra, y devolver el equipo original empaquetado con el producto original. La herramienta de reemplazo queda cubierta por la garantía limitada por el resto del período de garantía de servicio de 3 AÑOS.

LO QUE ESTÁ CUBIERTO POR LA GARANTÍA DE SERVICIO LIMITADA DE 3 AÑOS

Esta garantía de las herramientas de mano y estacionarias RIDGID® cubre todos los defectos en materiales y mano de obra, así como piezas desgastables como escobillas, portabrocas, motores, interruptores, cordones eléctricos, engranajes e incluso las baterías inalámbricas de esta herramienta RIDGID®por tres años a partir de la fecha de compra de la herramienta. Las garantías de otros productos RIDGID® pueden ser diferentes.

FORMA DE OBTENER SERVICIO

Para obtener servicio para esta herramienta RIDGID®, debe devolverla, ya sea con el flete pagado por anticipado, o llevarla a un centro de servicio autorizado para herramientas eléctricas de mano y estacionarias de la marca RIDGID®. Para obtener información sobre el centro de servicio autorizado más cercano a usted, le suplicamos llamar al (línea gratuita) 1-866-539-1710 o visitar el sitio electrónico de RIDGID® en la red mundial, www.ridgid.com. Al solicitar servicio al amparo de la garantía, debe presentar el recibo fechado de venta. El centro de servicio autorizado reparará toda mano de obra deficiente del producto, y reparará o reemplazará cualquier pieza cubierta en la garantía, a nuestra sola discreción, sin ningún cargo al consumidor.

LO QUE NO ESTÁ CUBIERTO

Esta garantía se ofrece exclusivamente al comprador original al menudeo y no puede transferirse. Esta garantía sólo cubre defectos que surjan en el uso normal de la herramienta y no cubre ningún malfuncionamiento, falla o defecto producido por el uso indebido, maltrato, negligencia, alteración, modificación o reparación efectuada por terceros diferentes de los centros de servicio autorizados para herramientas eléctricas de mano y estacionarias de la marca RIDGID®. No están cubiertos los accesorios suministrados con la herramienta, como las hojas, brocas, papel de lija, etc.

RIDGID, INC. Y ONE WORLD TECHNOLOGIES, INC. NO OFRECEN NINGUNA GARANTÍA, DECLARACIÓN O PROMESA EN RELACIÓN CON LA CALIDAD O EL DESEMPEÑO DE SUS HERRAMIENTAS ELÉCTRICAS MÁS QUE LAS SEÑALADAS ESPECÍFICAMENTE EN ESTA GARANTÍA.

LIMITACIONES ADICIONALES

Hasta donde lo permiten las leyes relevantes, se desconoce toda garantía implícita, incluidas las GARANTÍAS DE COMERCIABILIDAD o IDONEIDAD PARA UN USO EN PARTICULAR. Toda garantía implícita, incluidas las garantías de comerciabilidad o idoneidad para un uso en particular, que no pueda desconocerse según las leyes estatales, está limitada a tres años a partir de la fecha de compra. One World Technologies, Inc. y RIDGID, Inc. no son responsables de daños directos, indirectos, incidentales o consecuentes. Algunos estados no permiten limitaciones en cuanto al período de vigencia de una garantía implícita y/o no permiten exclusiones o limitaciones de daños incidentales o consecuentes, por lo tanto es posible que esta limitación no se aplique en el caso de usted. Esta garantía le confiere derechos legales específicos, y es posible que usted goce de otros derechos, los cuales pueden variar de estado a estado.

One World Technologies, Inc.
P.O. Box 35, Hwy. 8
Pickens, SC 29671 USA

Fig. 1

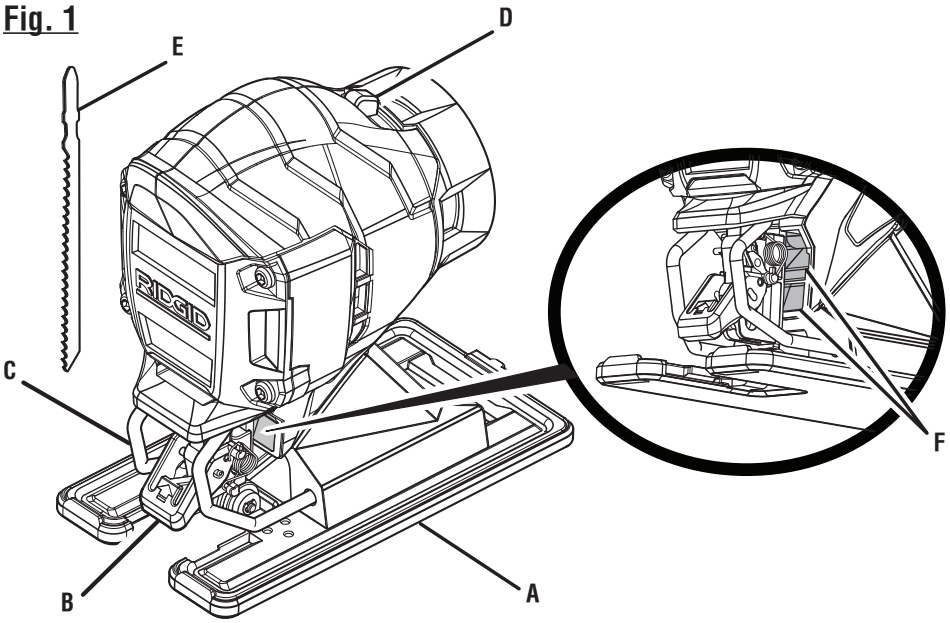

A - No-mar plate (plaque de protection, placa protectora de la base)
B - Tool-free blade clamp (verrouillage de lame sans outil, mordaza para hoja no requiere herramienta)
C - Blade guard (protège-lame, protección de la hoja)
D - Lock-off lever (levier de blocage éteindre, palanca de seguro de apagado)
E - "T" shank saw blade (lames de scie à tige en T, hojas de sierra con vástago en T)
F - Blower port (orifice de soufflante, abertura de la sopladora)

Fig. 2

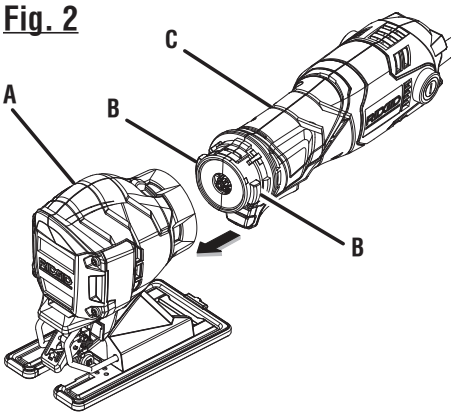

A - Jig saw head (tête à scie sauteuse, cabezal de sierra de vaivén)
B - Latches (loquets, broche)
C - Power handle (poignée motorisée, mango de control)

Fig. 3

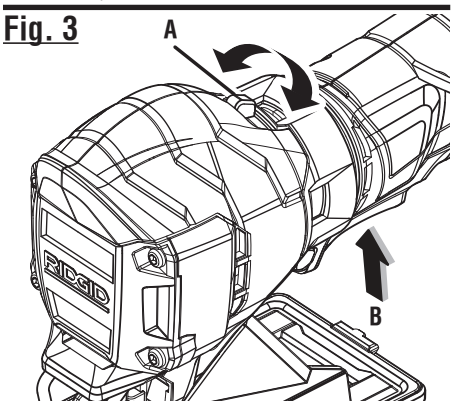

A - Bi-directional lock-off lever (levier de blocage éteindre bidirectionnelle, palanca de seguro de apagado bidireccional)
B - Switch trigger (gâchette de commande, gatillo del interruptor)

Fig. 4

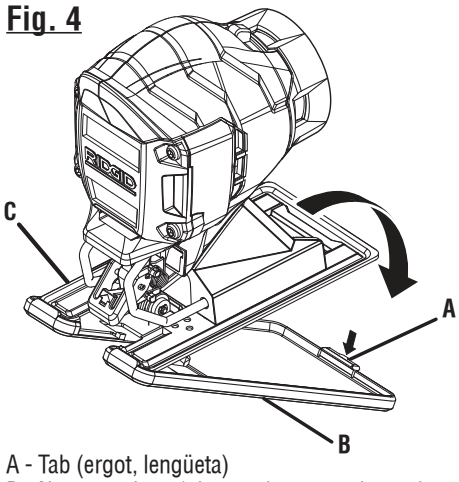

A - Tab (ergot, lengüeta)
B - No-mar plate (plaque de protection, placa protectora de la base)
C - Base (base, base)

Fig. 5

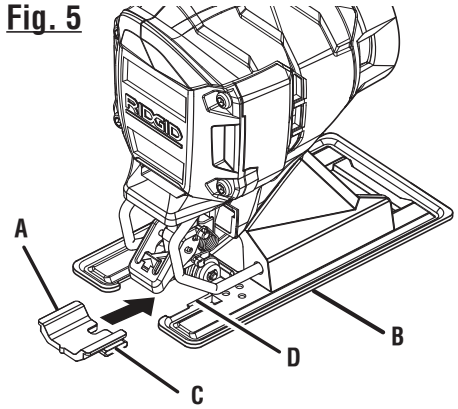

A - Anti-splintering insert (garde anti-éclatement, protección antiastillamiento)
B - Base (base, base)
C - Grooves (rainures, ranuras)
D - Tabs (ergots, lengüetas)

Fig. 6

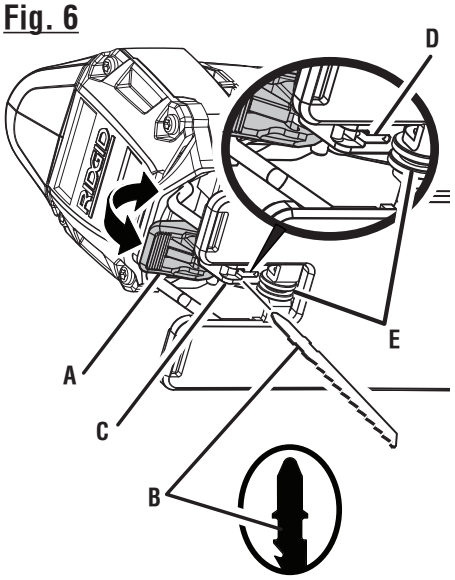

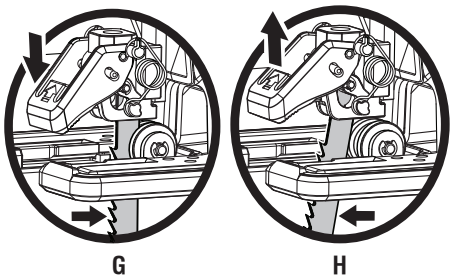

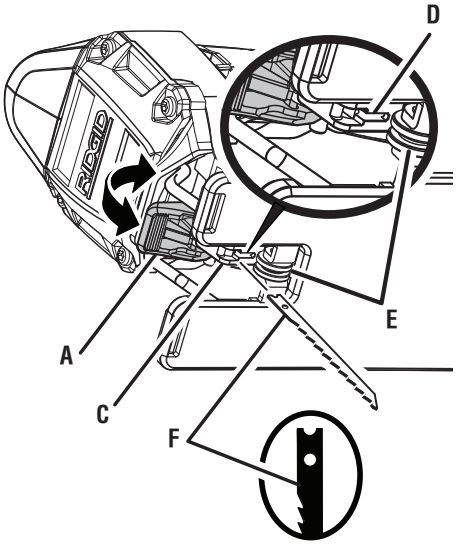

A - Tool-free blade clamp (verrouillage de lame sans outil, mordaza para hoja no requiere herramienta)
B - "T" shank saw blade (lames de scie à tige en T, hojas de sierra con vástago en T)
C - Blade clamp body (fente du serre-lame, cuerpo de la mordaza de la hoja)
D - Slot (fente, ranura)
E - Blade support roller (rouleau de support, soporte de rodillo para la hoja)
F - "U" shank saw blade (lames de scie à tige en U, hojas de sierra con vástago en U)
G - Blade installed correctly (lame est correctement installée, hoja esté instalada correctamente)
H - Blade installed incorrectly (lame est incorrectement installée, hoja esté instalada incorrectamente)

Fig. 7

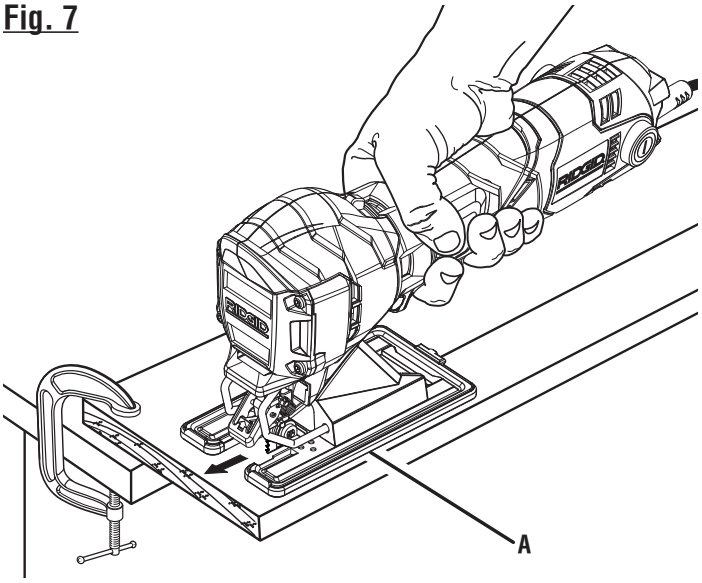

A - Base (base, base)

Fig. 8

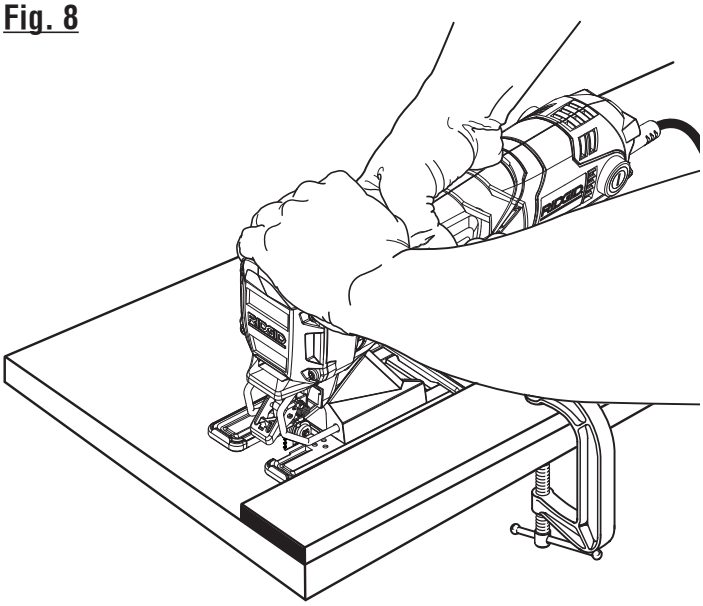

Fig. 9

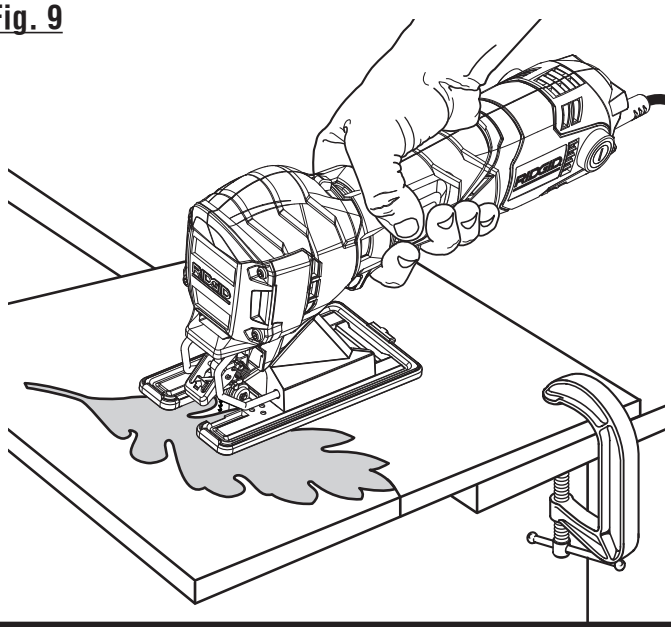

Fig. 10

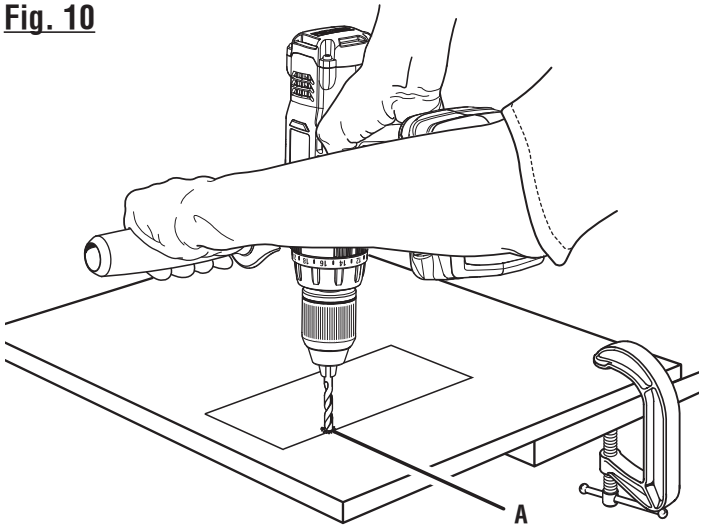

A - Pilot hole (trou pilote, agujero guía)

Fig. 11

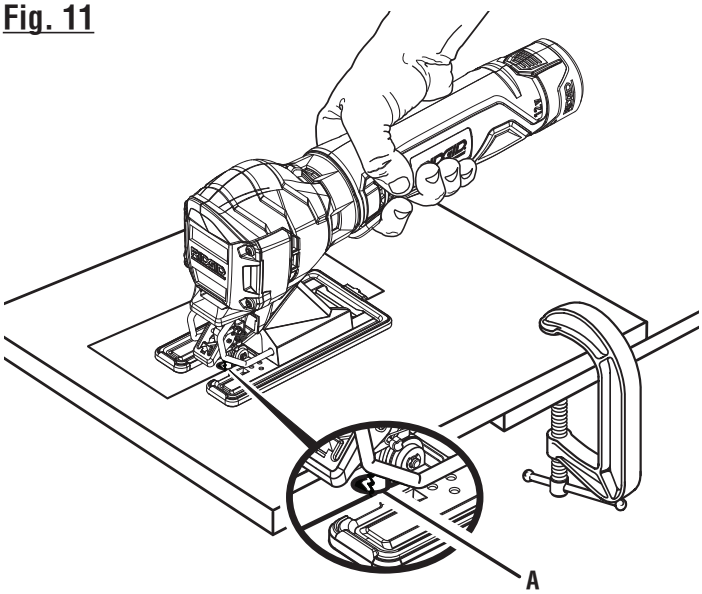

A - Pilot hole (trou pilote, agujero guía)

Fig. 12

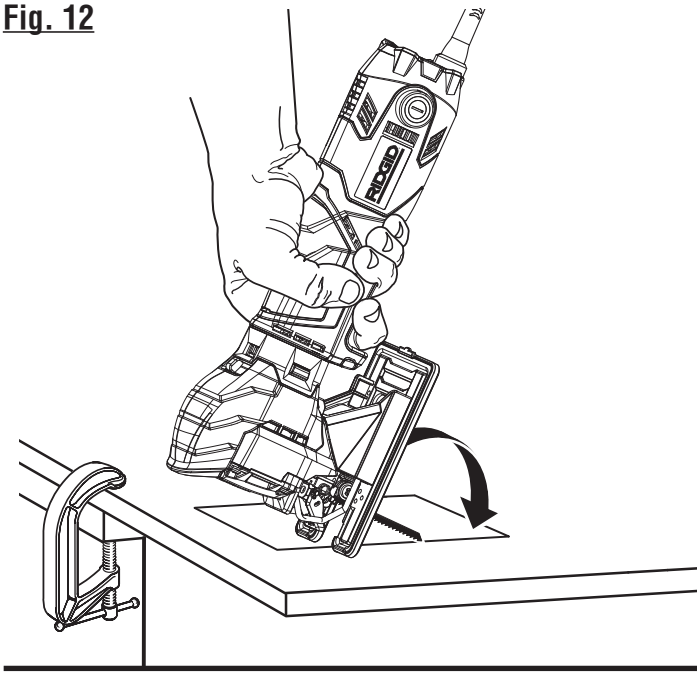

NOTES / NOTAS

NOTES / NOTAS

OPERATOR'S MANUAL
MANUEL D'UTILISATION
MANUAL DEL OPERADOR

JOBMAX™ JIG SAW HEAD
TÊTE À SCIE SAUTEUSE JOBMAX™
CABEZAL DE SIERRA DE VAIVÉN JOBMAX™

R8223407

RIDGID®

Customer Service Information:

For parts or service, contact your nearest RIDGID authorized service center. Be sure to provide all relevant information when you call or visit. For the location of the authorized service center nearest you, please call 1-866-539-1710 or visit us online at www.ridgid.com.

The model number of this tool is found on a plate attached to the motor housing. Please record the serial number in the space provided below. When ordering repair parts, always give the following information:

Model No. R8223407

Serial No. _____

Service après-vente :

Pour acheter des pièces ou pour un dépannage, contacter le centre de réparations RIDGID agréé le plus proche. Veiller à fournir toutes les informations pertinentes lors de tout appel téléphonique ou visite. Pour obtenir l'adresse du centre de réparations agréé le plus proche, téléphoner au 1-866-539-1710, ou visiter notre site www.ridgid.com.

Le numéro de modèle se trouve sur une plaquette fixée au boîtier du moteur. Noter le numéro de série dans l'espace ci-dessous. Lors de toute commande de pièces détachées, fournir les informations suivantes :

No. de modèle R8223407

No. de série _____

Información sobre servicio al consumidor:

Para piezas de repuesto o servicio, comuníquese con el centro de servicio autorizado de productos RIDGID de su preferencia. Asegúrese de proporcionar todos los datos pertinentes al llamar o al presentarse personalmente. Para obtener información sobre el centro de servicio autorizado más cercano a usted, le suplicamos llamar al 1-866-539-1710 o visitar nuestro sitio en la red mundial, en la dirección www.ridgid.com.

El número de modelo de este producto se encuentra en una placa adherida al alojamiento del motor. Le recomendamos anotar el número de serie en el espacio suministrado abajo. Al ordenar piezas de repuesto siempre proporcione la siguiente información:

Núm. de modelo R8223407

Núm. de serie _____

988000-615
4-3-12 (REV:04)